NO

# CX3000

## Instruksjoner for montering, installasjon og vedlikehold

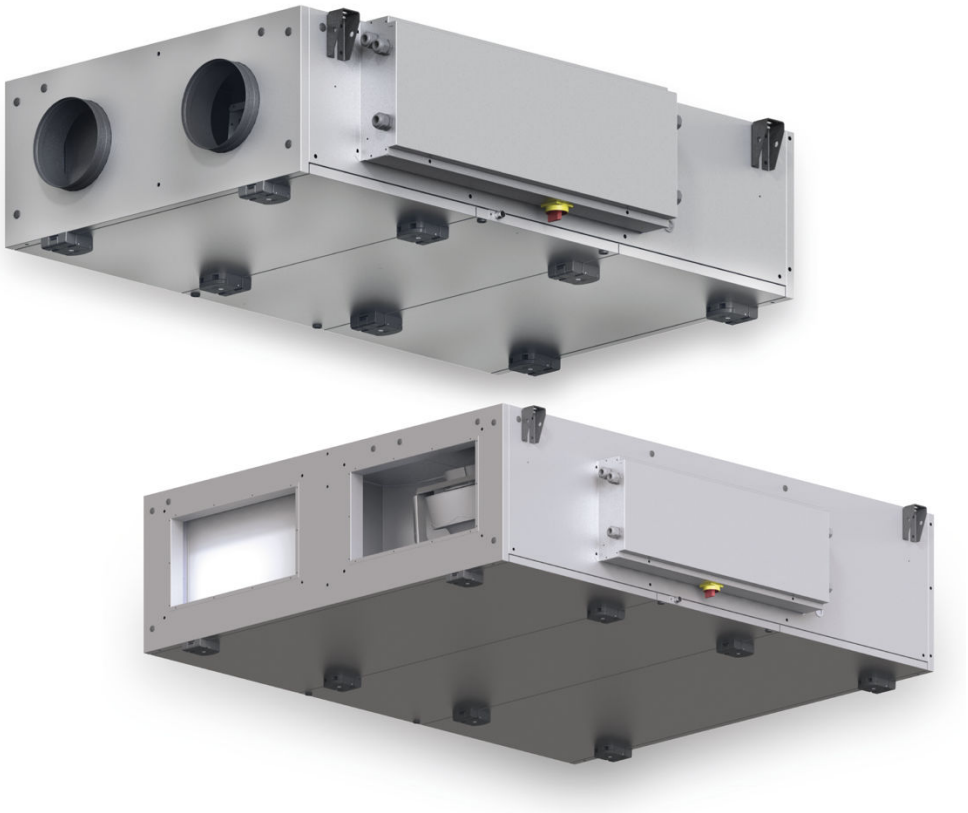

Original instructions

**EXHAUSTO A/S**
Odensevej 76
5550 Langeskov

Tlf. +45 65 66 12 34
Faks +45 65 66 11 10
exhausto@exhausto.dk
www.exhausto.dk

EXHAUSTO

## 1. Produktinformasjon


**Symboler, advarsler og begreper** 4
**Informasjonsskilt, plassering og serienummer** 5
Informasjonsskilt 5
Informasjonsskiltets plassering 5
Søke på nettet etter siste oppdatering av anvisningene 5
**1.1. Modelloversikt** 6
**1.2. Begreper som brukes i denne bruksanvisningen** 7
1.2.1. Forenklet diagram 7
**1.3. Generelle spesifikasjoner** 9
**1.4. Bruksområde** 10
**1.5. Krav til plassering** 10
1.5.1. Plassbehov 10
1.5.2. Krav til taket/himlingen 12
1.5.3. Krav til kanalsystem 12
**1.6. Beskrivelse** 12
1.6.1. Konstruksjon av CX3000-aggregatet 12
1.6.2. Deler til CX3000-aggregatet 14
**1.7. Hoveddimensjoner** 15
1.7.1. CX3000, venstre enheter 15
1.7.2. CX3000, høyre enheter 19


## 2. Håndtering


**2.1. Utpakking** 23
2.1.1. Vekt 24
**2.2. Transport** 24
2.2.1. Passasje gjennom åpninger 24
2.2.2. Intern transport med redusert vekt 24


## 3. Mekanisk montering


**3.1. Plassering av aggregatet** 25
3.1.1. Montering i taket 25
**3.2. Kondensavløp** 26


## 4. Vedlikehold, hygiene og service


**4.1. Betjeningsavlesninger via HMI-panelet** 28
**4.2. Vedlikehold** 28
4.2.1. CX3010-CX3060 med hengslede dører 28
4.2.2. CX3000 med glideskinner 29
4.2.3. Oversikt over vedlikeholdsintervaller 30
**4.3. Hygiene** 30
**4.4. Vedlikehold og rengjøring** 31
4.4.1. Skifte filter 31
4.4.2. Service og rengjøring av motoren 32
4.4.3. Ta ut og rengjøre bypasspjeldet 33
4.4.4. Ta ut og rengjøre motstrømsvekslerne 33


## 5. Tekniske data


**5.1. Vekt, korrosjonsklasse, temperaturområder osv.** 36
**5.2. Kompakte filtre** 37
**5.3. Kapasitetsdiagram** 38
5.3.1. Kapasitetsdiagram, CX3000-serien 38


## 6. Tilbehør til apparatet


**6.1. Oversikt** 39
Montering 39
**6.2. Innpakning** 40
6.2.1. Komponentene i pakken 40
**6.3. Elektrisk forvarmer og ettervarmer** 42
6.3.1. Elektrisk forvarmer, beskrivelse 42
6.3.2. Elektrisk ettervarmer, beskrivelse 43
6.3.3. Elektrisk forvarmer og ettervarmer, dimensjoner 43
6.3.4. Elektriske varmeapparater, tekniske data 45
6.3.5. Koble den elektriske forvarmeren til enheten 46
6.3.6. Koble den elektriske forvarmeren til luftkanalen 48
6.3.7. Koble den elektriske ettervarmeren til enheten 49
6.3.8. Koble den elektriske ettervarmeren til et annet tilbehør 51
6.3.9. Koble den elektriske ettervarmeren til luftkanalen 53
**6.4. Batteriboks med change-over-funksjon** 53
6.4.1. Batteriboks med change-over-funksjon, beskrivelse 53
6.4.2. Batteriboks med change-over-funksjon, mål 54
6.4.3. Batterier med change-over-funksjon, tekniske data 55
6.4.4. Hvordan koble batteriboksen med change-over-funksjon til aggregatet 56
6.4.5. Koble batteriboksen med change-over-funksjon til et annet tilbehør 56
6.4.6. Hvordan koble batteriboksen med change-over-funksjon til luftkanalen 57
6.4.7. Slik utfører du service på batteriboksen 58
**6.5. Filterboks** 60
6.5.1. Filterboks, beskrivelse 60

6.5.2. Filterboks, dimensjoner....61
6.5.3. Slik kobler du filterboksen til enheten....62
6.5.4. Hvordan koble filterboksen til et annet tilbehør....62
6.5.5. Hvordan koble filterboksen til luftkanalen....63
6.5.6. Service av filterboksen....64
**6.6. Vannvarmeflate (HCW)....65**
6.6.1. Vannvarmeflate (HCW), beskrivelse....65
6.6.2. Vannvarmeflate (HCW), dimensjoner....65
6.6.3. Vannvarmeflater (HCW), tekniske data....66
6.6.4. Hvordan koble vannvarmeflaten til aggregatet....67
6.6.5. Prinsipper for tilkobling av vannvarmeflaten....69
6.6.6. Slik utfører du service på varmebatteriet....70
**6.7. Glideskinner....72**
6.7.1. Glideskinne, beskrivelse....72
6.7.2. Glideskinne, dimensjoner....72
6.7.3. Koble glideskinnene til enheten....73
**6.8. Forlengelse e-boks....74**
6.8.1. Forlengelse E-boks, beskrivelse....74
6.8.2. Slik utfører du service på e-boksen til det elektriske varmeapparatet....74
6.8.3. Slik utfører du service på motstanden i det elektriske varmeapparatet....74
**6.9. Eksternt/kanalspjeld med motor....75**
6.9.1. Eksternt/kanalspjeld med motor....75
**6.10. HMI-kabel....75**
6.10.1. HMI-kabel....75

## 7. EU-samsvarserklæring

**7.1. EU-samsvarserklæring....76**

## 8. Bestilling av reservedeler

**8.1. Bestilling av reservedeler....77**

# 1. Produktinformasjon

## Symboler, advarsler og begreper

### Forbudssymbol

**Hvis instruksjonene som er merket med forbudssymbol ikke følges, kan det føre til alvorlig personskade eller dødsfall.**

### Faresymbol

**Hvis instruksjonene merket med faresymbol ikke følges, kan det føre til personskade og/eller skade på enheten.**

### Omfang

Denne bruksanvisningen er beregnet for EXHAUSTO CX3000 aggregater. Se produktveiledningen for tilbehør og ekstrautstyr.

Instruksjonene må følges fullt ut for å ivareta personlig sikkerhet og for å beskytte utstyret og sikre at det fungerer korrekt. EXHAUSTO A/S fraskriver seg ethvert ansvar for skader som skyldes at utstyret ikke er brukt i samsvar med anvisningene og anbefalingene i håndboken.

### Advarsler

### Åpne aggregatet

**Ikke åpne servicedørene før strømforsyningen er koblet fra på skillebryteren og viftene har stoppet.**

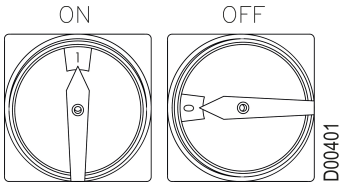


### Forbudt bruk

**CX3000-aggregatet må ikke brukes til transport av faste partikler eller i områder der det er risiko for eksplosive gasser.**

### Ingen kanaltilkobling

**Hvis én eller flere av inntakene/uttakene ikke er koblet til en kanal: Monter et beskyttelsesnett på inntakene/uttakene med en maksimal maskebredde på 20 mm.**

### Plassering

CX3000 skal kun brukes inne i bygninger. Den er konstruert for montering i taket.

**Tilluft/avtrekk**

Denne bruksanvisningen bruker følgende terminologi:

- Tilluft (luft blåses inn)
- Avtrekk (luft blåses ut)
- Uteluft
- Avkast

**Venstre/høyre**

Se definisjon av venstre/høyre i avsnitt 1.1 Modelloversikt.

**Dimensjoner**

Alle målene i håndboken er oppgitt i millimeter (mm).

## Informasjonsskilt, plassering og serienummer

### Informasjonsskilt

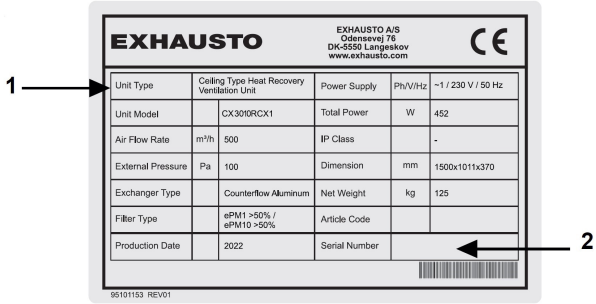


| | | | | | |
|---|---|---|---|---|---|
| Unit Type | | Ceiling Type Heat Recovery Ventilation Unit | Power Supply | Ph/V/Hz | ~1 / 230 V / 50 Hz |
| Unit Model | | CX3010RCX1 | Total Power | W | 452 |
| Air Flow Rate | m³/h | 500 | IP Class | | - |
| External Pressure | Pa | 100 | Dimension | mm | 1500x1011x370 |
| Exchanger Type | | Counterflow Aluminum | Net Weight | kg | 125 |
| Filter Type | | ePM1 >50% / ePM10 >50% | Article Code | | |
| Production Date | | 2022 | Serial Number | | |

Informasjonsskiltet på CX3000-aggregatet viser:

1. Type og modell for CX3000.
2. Serienummer.

**NB**

**Ha alltid serienummeret klart når du kontakter EXHAUSTO A/S.**

### Informasjonsskiltets plassering

Informasjonsskiltet er plassert på siden av enheten.

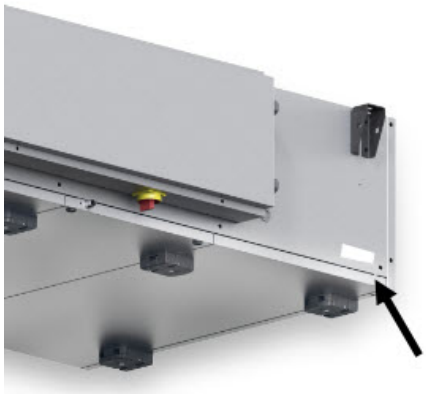

### Søke på nettet etter siste oppdatering av anvisningene

**VIKTIG!**

Kontroller alltid om den nyeste versjonen av anvisningene er tilgjengelig.
**Søk på EXHAUSTOs hjemmeside under Nedlastninger via instruksjonsnummeret øverst til venstre i anvisningene**.

## 1.1 Modelloversikt

| Elementer | Beskrivelse |
|---|---|
| 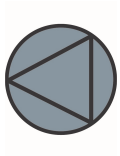 | Vifte |
| 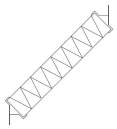 | Panelfilter |
| 1,1 | Avtrekk inntak |
| 1,2 | Avkast utløp |
| 2,1 | Uteluft inntak |
| 2,2 | Tilluft utløp |
| 1 → | Luftretning, avtrekk |
| ← 2 | Luftretning tilluft |

| Vifteplassering | Luftretninger |
|---|---|
| CX3000, venstre enhet ovenfra | 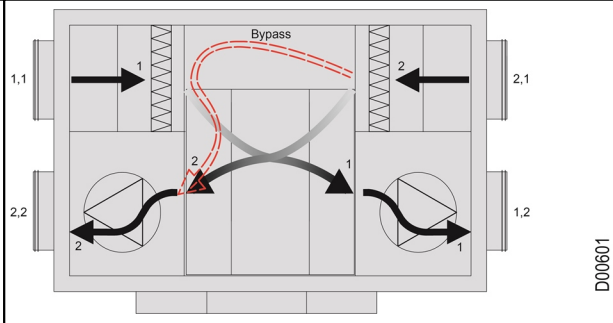  |
| CX3000, høyre enhet ovenfra | 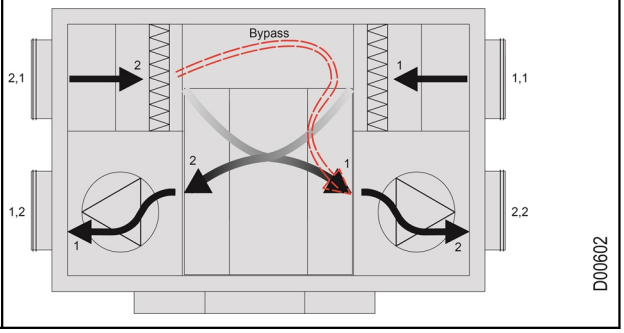  |

## 1.2 Begreper som brukes i denne bruksanvisningen

### 1.2.1 Forenklet diagram

**CX3010L/CX3020L, ovenfra**

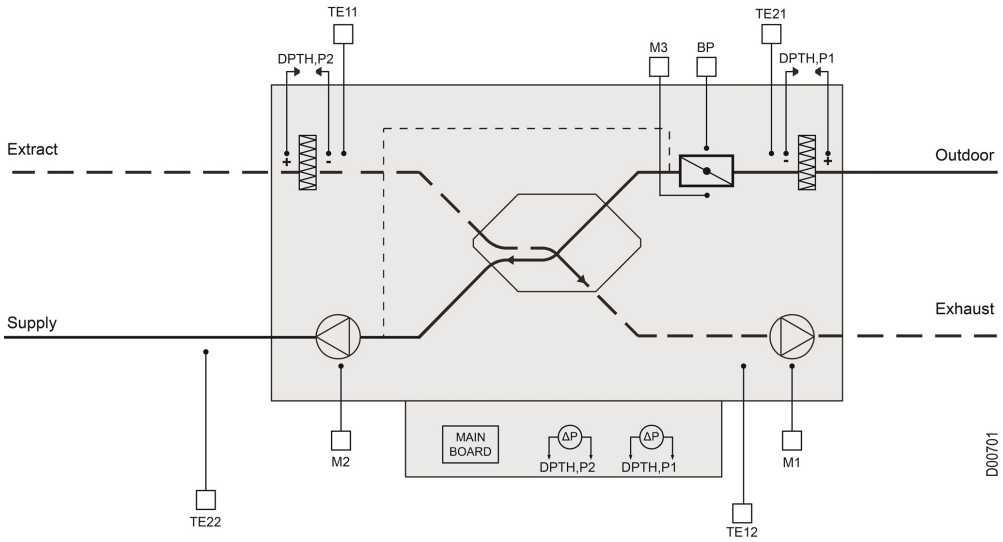


**CX3010R/CX3020R, ovenfra**

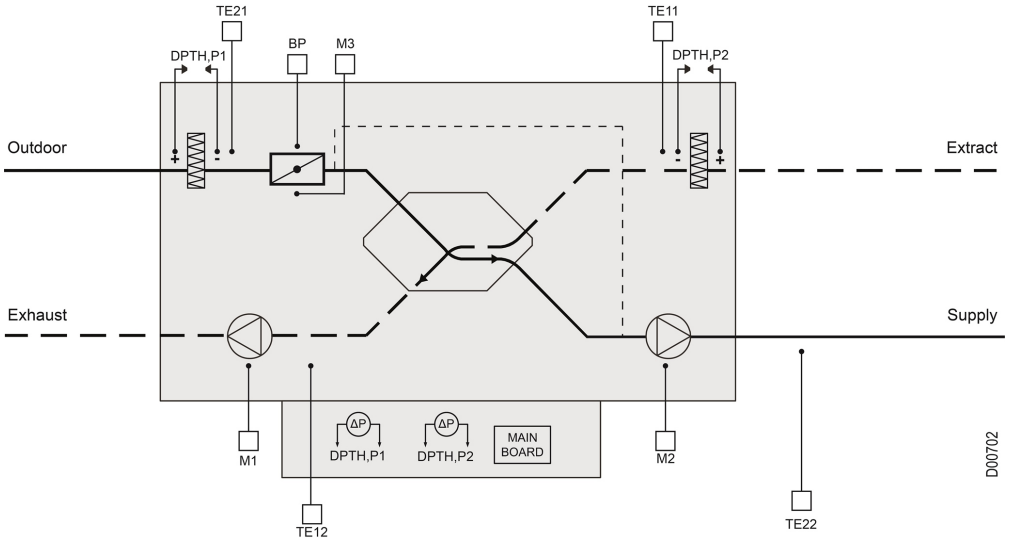


| Komponent | Funksjon | Standard/tilbehør |
|---|---|---|
| DPTH, P2 | Måling av trykkfall i avtrekksfilter | Standard |
| TE11 | Måling av avtrekkstemperatur | Standard |
| TE12 | Måling av avtrekkstemperatur (brukes til avisingsformål) | Standard |
| M1 | Avkastmotor | Standard |
| Hovedkretskort | Styreboks | Standard |
| DPTH, P1 | Måling av trykkfall i uteuftfilter | Standard |
| TE21 | Måling av uteufttemperatur | Standard |
| M2 | Uteluft-/tilluftmotor | Standard |
| BP | Uteluft, bypasspjeld | Standard |
| M3 | Bypass spjeldmotor | Standard |
| TE22 | Måling av tillufttemperatur | Standard |

**CX3030L/CX3040L CX3050L/CX3060L, ovenfra**

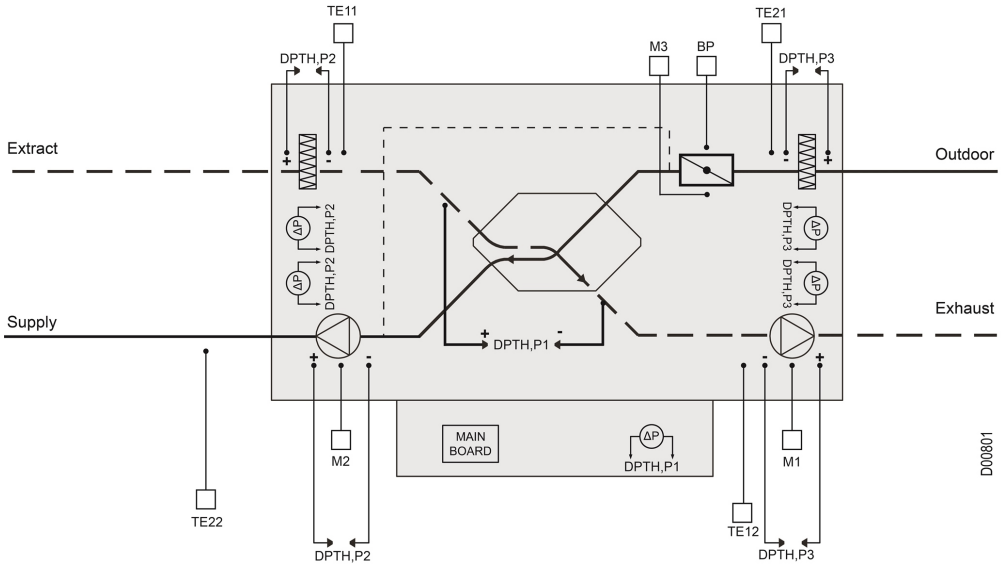


**CX3030R/CX3040R CX3050R/CX3060R, ovenfra**

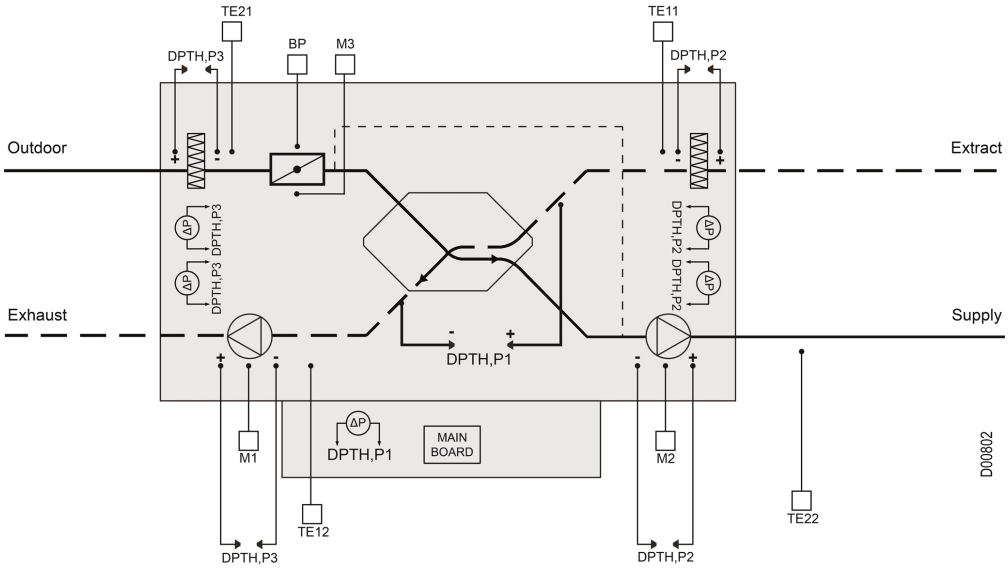

| Komponent | Funksjon | Standard/tilbehør |
|---|---|---|
| DPTH, P2 | Måling av trykkfall i avtrekksfilter | Standard |
| TE11 | Måling av avtrekkstemperatur | Standard |
| DPTH, P1 | Mål varmevekslerens trykkfall | Standard |
| TE12 | Måling av avtrekkstemperatur | Standard |
| M1 | Avtrekk/avkastmotor | Standard |
| DPTH, P3 | Måling av avkastluftmengde | Standard |
| Hovedkretskort | Styreboks | Standard |
| DPTH, P3 | Måling av trykkfall i uteuftfilter | Standard |
| TE21 | Måling av uteufttemperatur | Standard |
| M2 | Uteluft-/tilluftmotor | Standard |
| BP | Uteluft, bypasspjeld | Standard |
| M3 | Bypass spjeldmotor | Standard |
| DPTH, P2 | Måling av tilluftmengde | Standard |
| TE22 | Måling av tillufttemperatur | Standard |

## 1.3 Generelle spesifikasjoner

| Modell | Nominell luftvolum-strøm (m³/t) | Eksternt sta-tisk trykk ved nominell lufts-trøm (Pa) | Fase | Spen-ning (V) | Frekvens (Hz) | Maks. Strømstyr-ke (A) | Maks. Effekt-forbruk (W) |
|---|---|---|---|---|---|---|---|
| CX3010LC/CX3010RC | 500 | 100 | 1 | 230 | 50 | 3.4 | 452 |
| CX3010LM/CX3010RM | 500 | 100 | 1 | 230 | 50 | 3.0 | 406 |
| CX3020LC/CX3020RC | 900 | 150 | 1 | 230 | 50 | 4.2 | 560 |
| CX3020LM/CX3020RM | 900 | 150 | 1 | 230 | 50 | 3.2 | 668 |
| CX3030LC/CX3030RC | 1400 | 200 | 1 | 230 | 50 | 5.0 | 1120 |
| CX3030LM/CX3030RM | 1400 | 200 | 1 | 230 | 50 | 6.2 | 1020 |
| CX3040LC/CX3040RC | 2000 | 300 | 1 | 230 | 50 | 7.0 | 1580 |
| CX3040LM/CX3040RM | 2000 | 300 | 1 | 230 | 50 | 7.2 | 1620 |
| CX3050LC/CX3050RC | 2500 | 300 | 3 | 400 | 50 | 4.0 | 2320 |
| CX3050LM/CX3050RM | 2500 | 300 | 3 | 400 | 50 | 4.8 | 2860 |
| CX3060LC/CX3060RC | 3300 | 300 | 3 | 400 | 50 | 4.0 | 2320 |
| CX3060LM/CX3060RM | 3300 | 300 | 3 | 400 | 50 | 4.8 | 2860 |

## 1.4 Bruksområde

**Komfortventilasjon**

EXHAUSTO CX3000 brukes til komfortventilasjonsformål. CX3000 er konstruert for takmontering og må brukes til det.

Driftstemperaturområde for aggregatet – se avsnittet "Tekniske data".

**Forbudt bruk**

CX3000-aggregatet må ikke brukes til å transportere faste partikler eller i områder der det er risiko for eksplosive gasser.

## 1.5 Krav til plassering

**Plassering**

CX3000-aggregatet er konstruert for montering innendørs. Aggregatet kan plasseres med siden vendt mot koblingsboksen opp mot en bakvegg.

### 1.5.1 Plassbehov

**CX3000 med hengslede dører (standard)**

Skapet har tre hengslede dører. Tegningen nedenfor viser hvor mye plass som trengs for å åpne dørene og utføre service på aggregatet, for eksempel skifting av filtre, rengjøring, service osv.

**CX3010/CX3020**

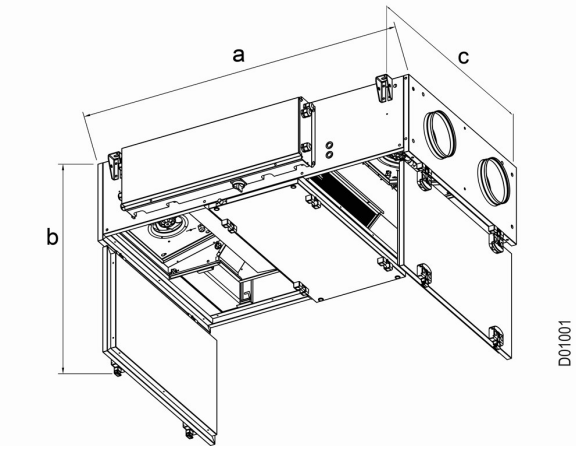


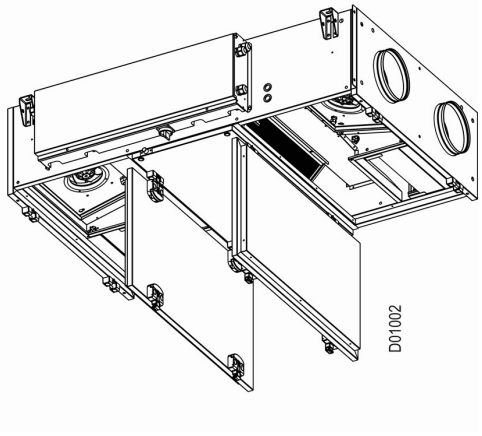


**CX3030/CX3040/CX3050**

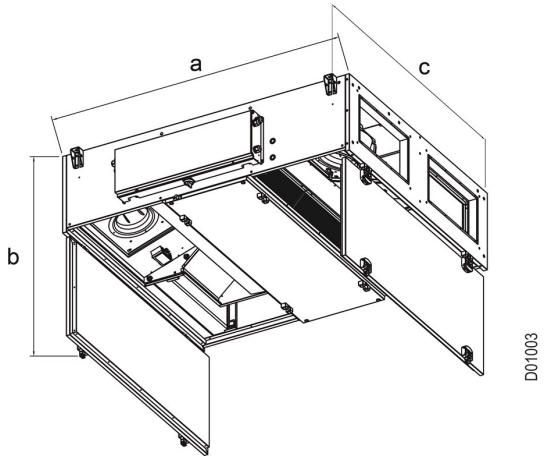


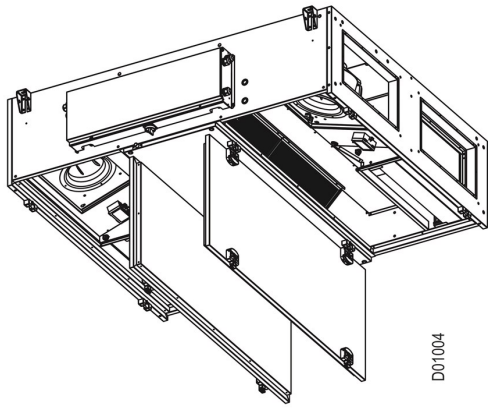

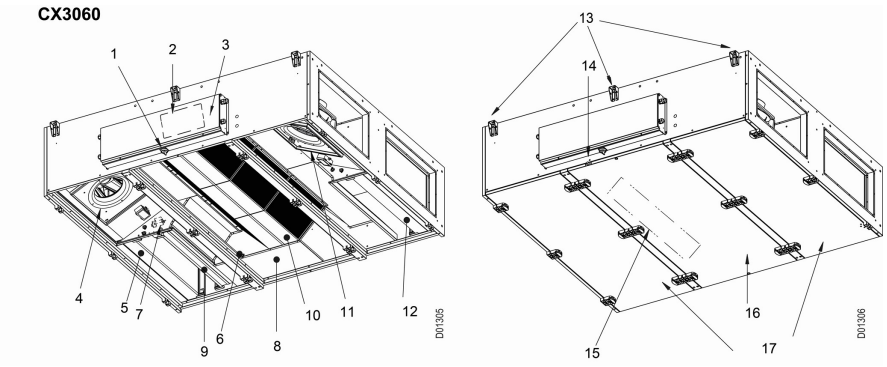


| Modell | a (mm) | b (mm) | c (mm) | d (mm) |
|---|---|---|---|---|
| CX3010 | 1580 | 940 | 1010 | - |
| CX3020 | 1720 | 1000 | 1260 | - |
| CX3030 | 1800 | 1160 | 1610 | - |
| CX3040 | 2000 | 1300 | 1760 | - |
| CX3050 | 2100 | 1365 | 1760 | - |
| CX3060 | 2250 | 1275 | 2080 | 1450 |

**NB:** For alle aggregater i CX3000-serien er målene identiske for både venstre og høyre enheter.

## CX3000 med glide-skinner (tilbehør)

Skapet har 2/3-dører som kan frigjøres individuelt og skyves sidelengs for utskifting og rengjøring av filteret.

**CX3010/CX3020**

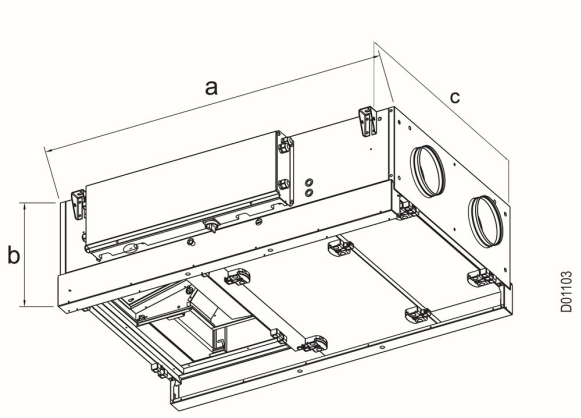


**CX3030/CX3040/CX3050/CX3060**

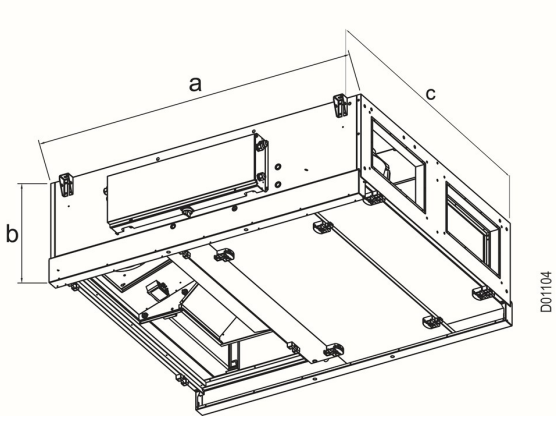


**CX3010/CX3020**

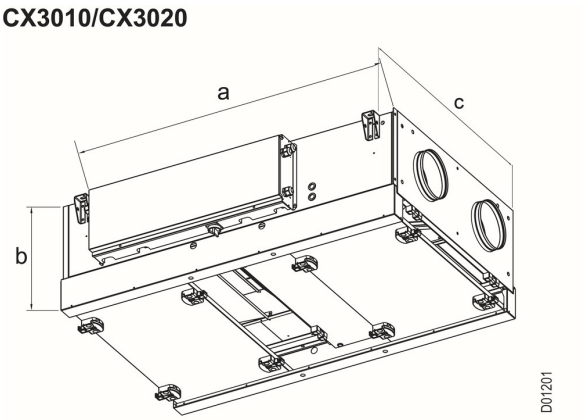


**CX3030/CX3040/CX3050/CX3060**

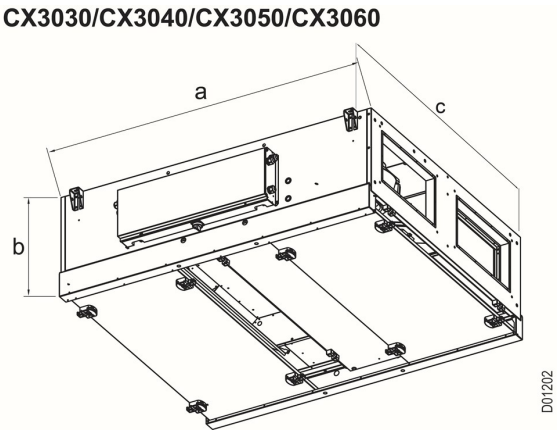

| Modell | a (mm) | b (mm) | c (mm) |
|---|---|---|---|
| CX3010 | 1580 | 475 | 1010 |
| CX3020 | 1720 | 505 | 1260 |
| CX3030 | 1800 | 585 | 1610 |
| CX3040 | 2000 | 670 | 1760 |
| CX3050 | 2100 | 685 | 1760 |
| CX3060 | 2250 | 685 | 2080 |

**NB:** For alle aggregater i CX3000-serien er målene identiske for både venstre og høyre enheter.

**Se også**

- Avsnittet "Hoveddimensjoner for CX3000" for ytterligere målinger.
- Avsnittet "Vedlikehold" for informasjon om åpning av dørene.

### 1.5.2 Krav til taket/himlingen

Ved takmontering må taket være:

- flatt
- vibrasjonsbestandig
- horisontalt eller skrått mot kondensavløpet
- konstruert for å bære vekten til aggregatet

### 1.5.3 Krav til kanalsystem

**Lyddempere**

Kanalsystemet skal være utstyrt med lyddempere som er spesifisert av prosjektleder, og som tilfredsstiller kravene i driftsområdet.

**Isolering**

**Kanalsystemet skal isoleres for å hindre**

- **kondensering**
- **lydlekkasje**
- **varme-/kjøletap**

**Forutsetninger**

Tilstrekkelig isolasjon av kanalsystemet i driftsområdet er en forutsetning for å oppnå beregnede lyddata under drift.

**Kondens-**

Kondens i kanalene kan oppstå når avkastluften har høy fuktighet. EXHAUSTO anbefaler at det også monteres et kondensavløp på det laveste punktet i kanalene.

**Ingen kanaltilkobling**

**Hvis én eller flere av inntakene/uttakene ikke er koblet til en kanal: Monter et beskyttelsesnett på inntakene/uttakene med en maksimal maskebredde på 20 mm.**

## 1.6 Beskrivelse

### 1.6.1 Konstruksjon av CX3000-aggregatet

**Konstruksjon av CX3000-aggregatet**

Tegningene nedenfor viser en oversikt over CX3000-aggregatets konstruksjon. De to første tegningene viser en CX3000-aggregat med sirkulære innløp/utløp. De to siste tegningene viser en CX3000-aggregat med rektangulær.

**CX3010/CX3020**

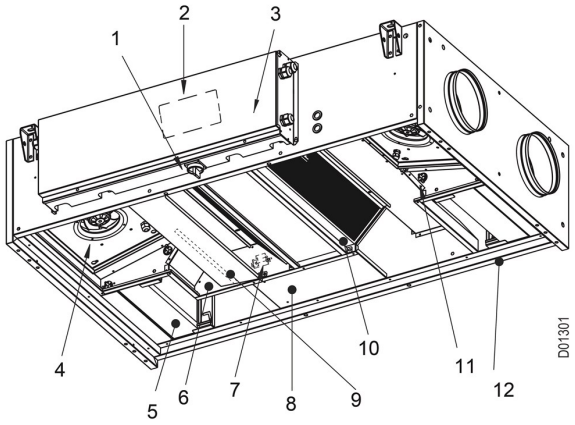


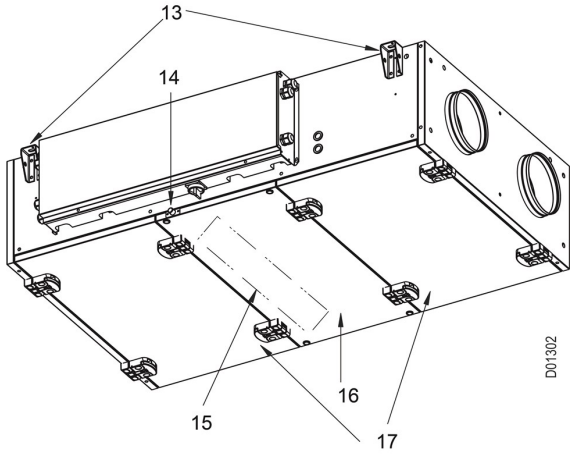


**CX3030/CX3040/CX3050**

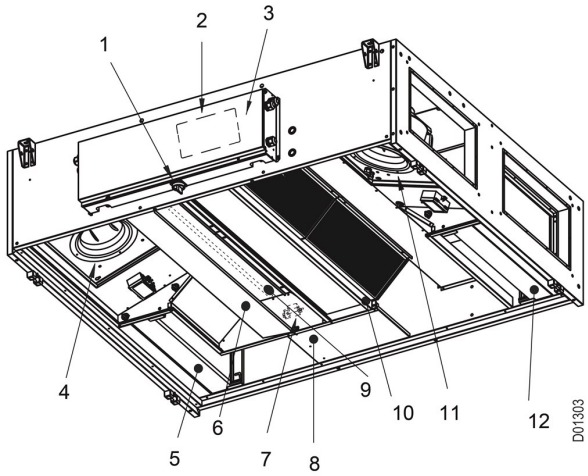


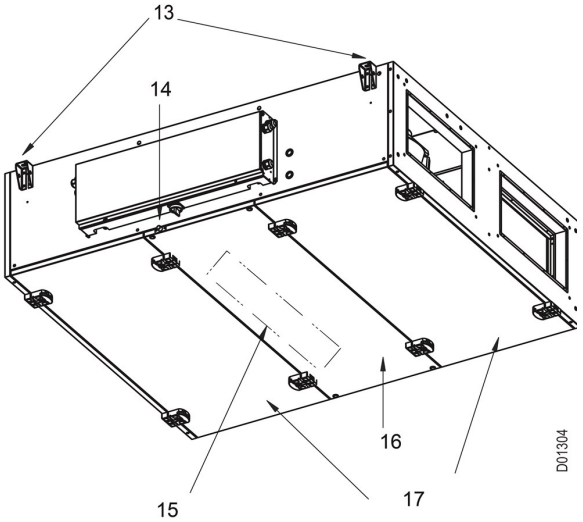


**CX3060**

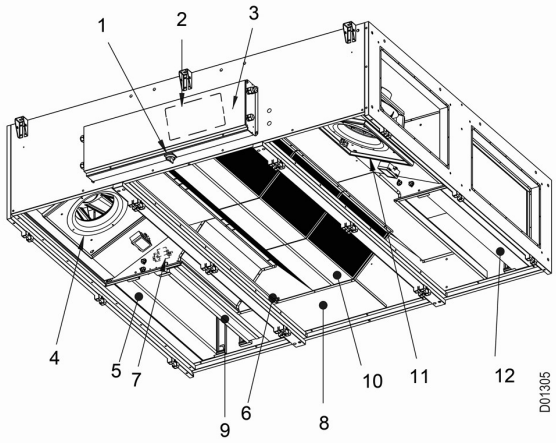


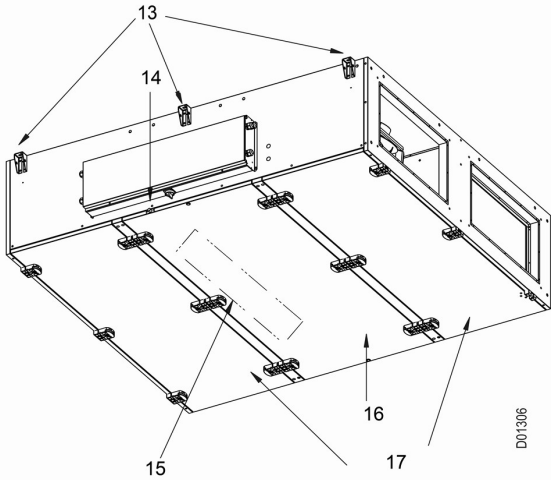

| Pos. | Del | Funksjon |
|---|---|---|
| 1 | Skillebryter | Kobler til/fra strøm. |
| 2 | Excon-styring | Automatikk. |
| 3 | Koplingsboks | Tilkobling av tilbehør og strømforsyning. |
| 4 | Avkastvifte | Fjerner gammel luft. |
| 5 | Tilluftfilter | Filtrerer tilluften. |
| 6 | Ekstra kondensbrett | "Samler opp kondensvann og drenerer det fra motstrømsvarmeveksleren til kondensbrettet." |
| 7 | Bypass-motor | Åpner/lukker bypasspjeld. |
| 8 | Bypass-kanal | Leder luft rundt motstrømsvarmeveksleren. |
| 9 | Bypasspjeld | Åpner/lukker bypass-kanal og varmeveksler. |
| 10 | Motstrømsvarmeveksler | Muliggjør varmeutveksling mellom gammel og frisk luft. |
| 11 | Tilluftsvifte | Blåser frisk luft inn i rommet. |
| 12 | Avkastfilter | Filtrerer avkastluften. |
| 13 | Opphengsklemmer | Klemmer for montering av enheten i taket (2 eller 3 på hver side avhengig av størrelsen til enheten). |
| 14 | Kondensavløpsrør | Overfører kondensvann fra kondensebrettet. Det eksterne kondensavløpet er tilkoblet via vannlås. |
| 15 | Kondensbrett | Samler opp kondensvann og drenerer det fra motstrømsveksleren til kondensutløpet. |
| 16 | Midtre panel/dør | Deksel til motstrømsvarmeveksler for inspeksjon og service. |
| 17 | Dør | Skyvedører/hengslede dører for inspeksjon og service (hengslede dører kan åpnes på venstre eller høyre side, avhengig av brukerens valg). |

### 1.6.2 Deler til CX3000-aggregatet

**Skap**

Innsiden og utsiden av skapet er laget av galvanisert stål. Skapet er isolert med 50 mm mineralull.

**Vifter**

Aggregatet inneholder to sentrifugalvifter med bakoverbøyde blader for avkastluft og tilluft.

**Motstrømsvarmeveksler**

Aggregatets motstrømsvarmevekslere er laget av aluminium og er svært effektive. Motstrømsvarmevekslerne kan tas ut og rengjøres.

**Filtere**

Aggregatet har integrerte panelfiltre for både avkastluft og tilluft.

**Kondensavløpet**

Kondensavløpet er plassert på døren til CX3000-aggregatet (se forrige tegning i dette avsnittet). Kondensbrettet er plassert inne i døren.

**Bypasspjeld**

Aggregatet har en integrert, trinnløs justerbar bypass som gir presis styring av tillufttemperaturen.

## 1.7 Hoveddimensjoner

### 1.7.1 CX3000, venstre enheter

**CX3010L/CX3020L**

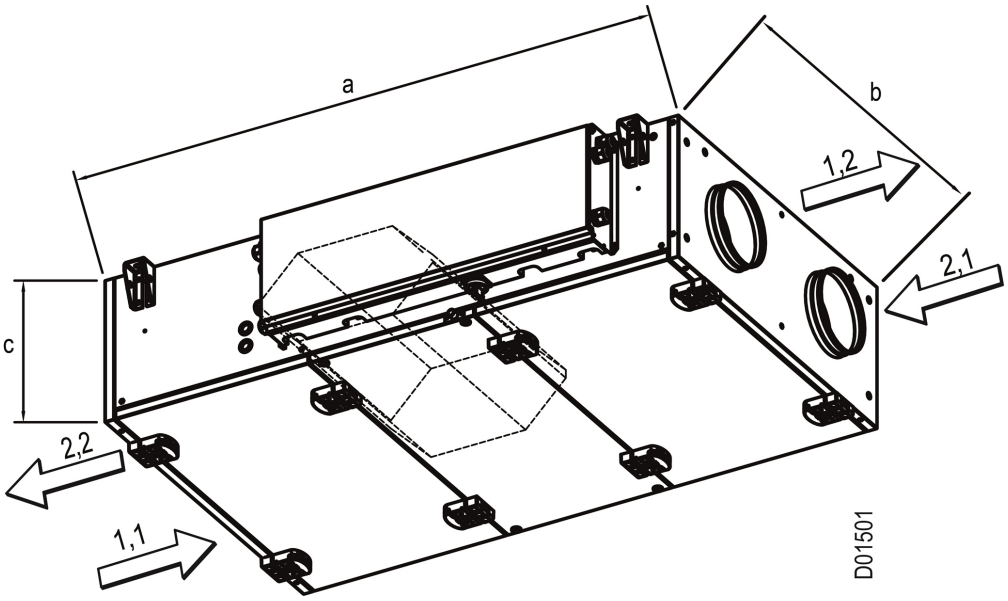


| Modell | a (mm) | b (mm) | c (mm) |
|---|---|---|---|
| CX3010L | 1580 | 900 | 370 |
| CX3020L | 1600 | 1150 | 400 |

**CX3030L/CX3040L/ CX3050L/CX3060L**

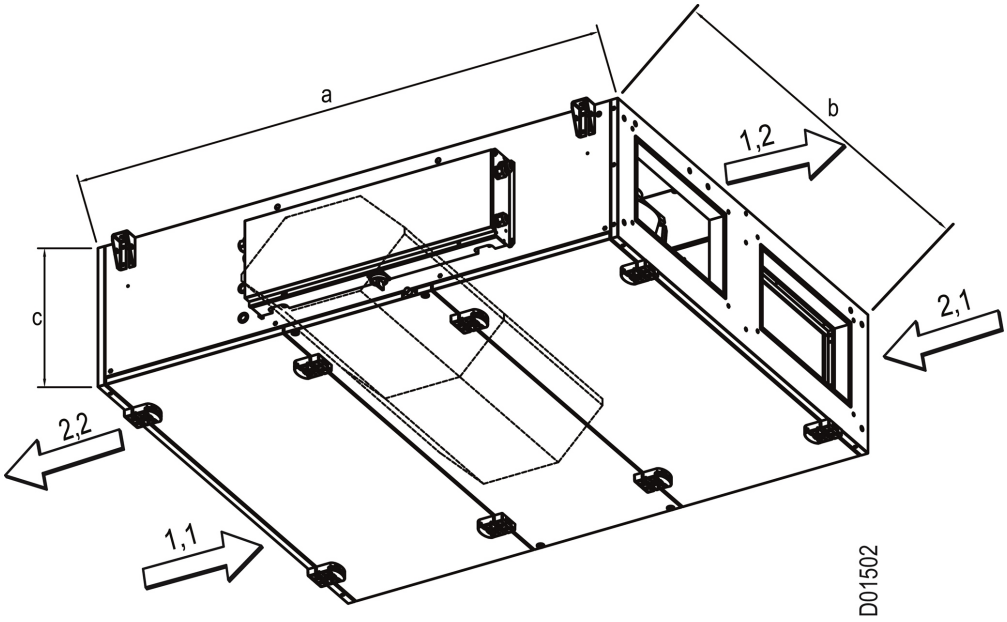


| Modell | a (mm) | b (mm) | c (mm) |
|---|---|---|---|
| CX3030L | 1800 | 1500 | 480 |
| CX3040L | 2000 | 1650 | 565 |
| CX3050L | 2100 | 1650 | 580 |
| CX3060L | 2250 | 1970 | 580 |

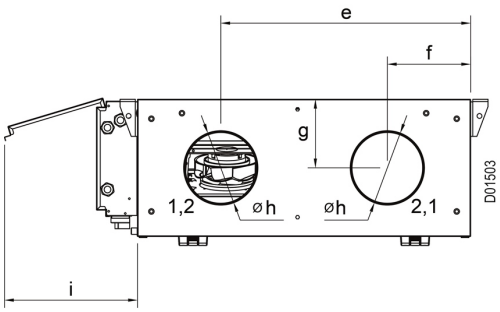


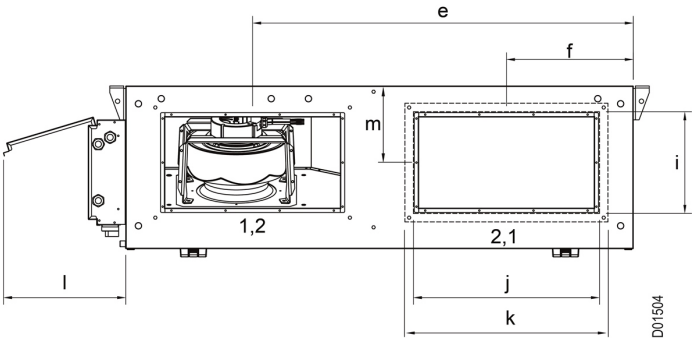


**NB:** På figuren ovenfor viser stiplede linjer dimensjonene til kanaltilkoblingen.

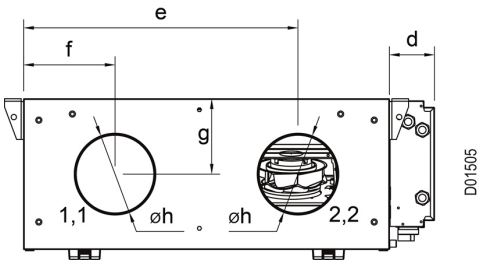


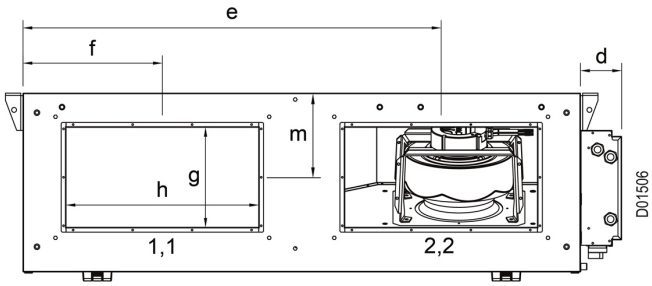


| Modell | d (mm) | e (mm) | f (mm) | g (mm) | h (mm) | i (mm) | j (mm) | k (mm) | l (mm) | m (mm) |
|---|---|---|---|---|---|---|---|---|---|---|
| CX3010L | 110 | 675 | 225 | 185 | 200 | 370 | - | - | - | - |
| CX3020L | 110 | 863 | 288 | 200 | 250 | 370 | - | - | - | - |
| CX3030L | 110 | 1125 | 375 | 267 | 517 | 300 | 550 | 600 | 370 | 226 |
| CX3040L | 110 | 1238 | 413 | 367 | 567 | 400 | 600 | 650 | 370 | 283 |
| CX3050L | 110 | 1238 | 413 | 367 | 567 | 400 | 600 | 650 | 370 | 290 |
| CX3060L | 110 | 1478 | 493 | 367 | 717 | 400 | 750 | 800 | 370 | 290 |

**Sett ovenfra:**
**CX3010L/CX3020L**

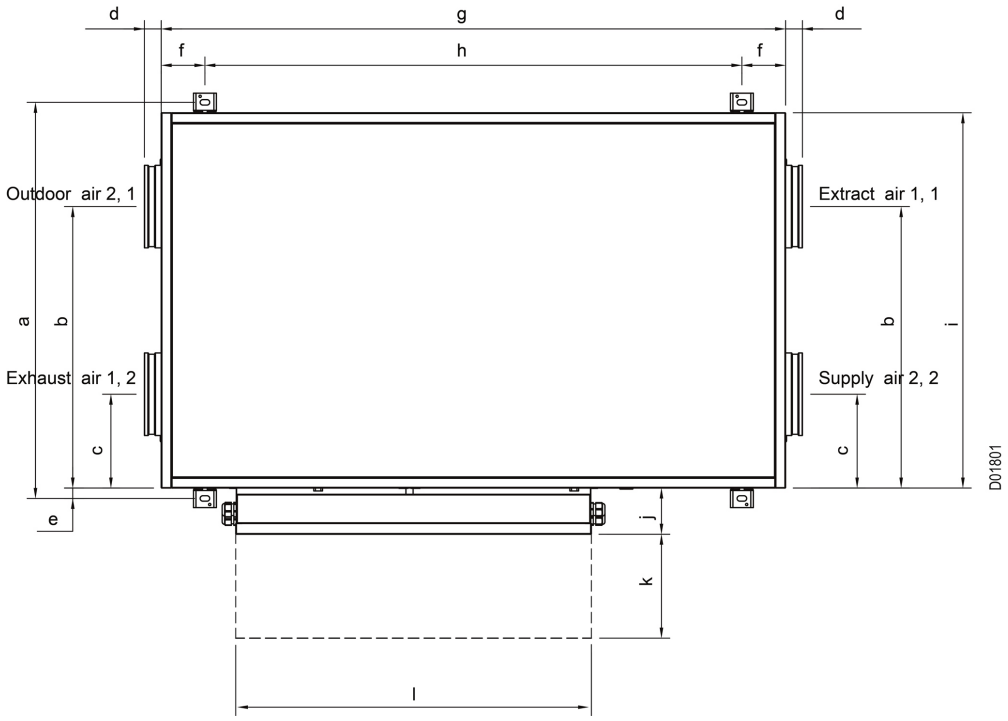


| Modell | a (mm) | b (mm) | c (mm) | d (mm) | e (mm) | f (mm) | g (mm) | h (mm) | i (mm) | j (mm) | k (mm) | l (mm) |
|---|---|---|---|---|---|---|---|---|---|---|---|---|
| CX3010 | 950 | 675 | 225 | 40 | 25 | 105 | 1500 | 1290 | 900 | 110 | 260 | 852 |
| CX3020 | 1200 | 863 | 288 | 60 | 25 | 105 | 1600 | 1390 | 1150 | 110 | 260 | 852 |

**Sett ovenfra:**
**CX3030L/CX3040L/**
**CX3050L/CX3060L**

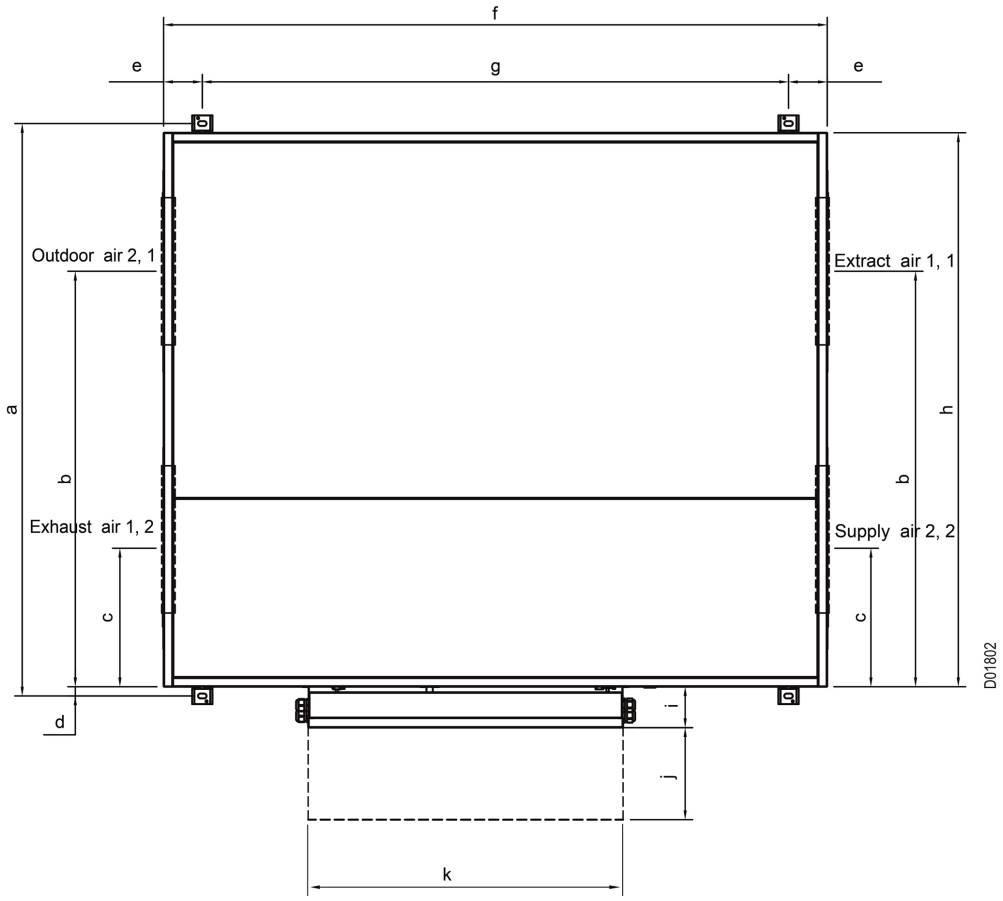


| Modell | a (mm) | b (mm) | c (mm) | d (mm) | e (mm) | f (mm) | g (mm) | h (mm) | i (mm) | j (mm) | k (mm) |
|---|---|---|---|---|---|---|---|---|---|---|---|
| CX3030 | 1550 | 1125 | 375 | 25 | 105 | 1800 | 1590 | 1500 | 110 | 260 | 852 |
| CX3040 | 1700 | 1238 | 413 | 25 | 105 | 2000 | 1790 | 1650 | 110 | 260 | 927 |
| CX3050 | 1700 | 1238 | 413 | 25 | 105 | 2100 | 1890 | 1650 | 110 | 260 | 927 |
| CX3060 | 2020 | 1478 | 493 | 25 | 105 | 2250 | 2040 | 1970 | 110 | 260 | 1002 |

### 1.7.2 CX3000, høyre enheter

**CX3010R/CX3020R**

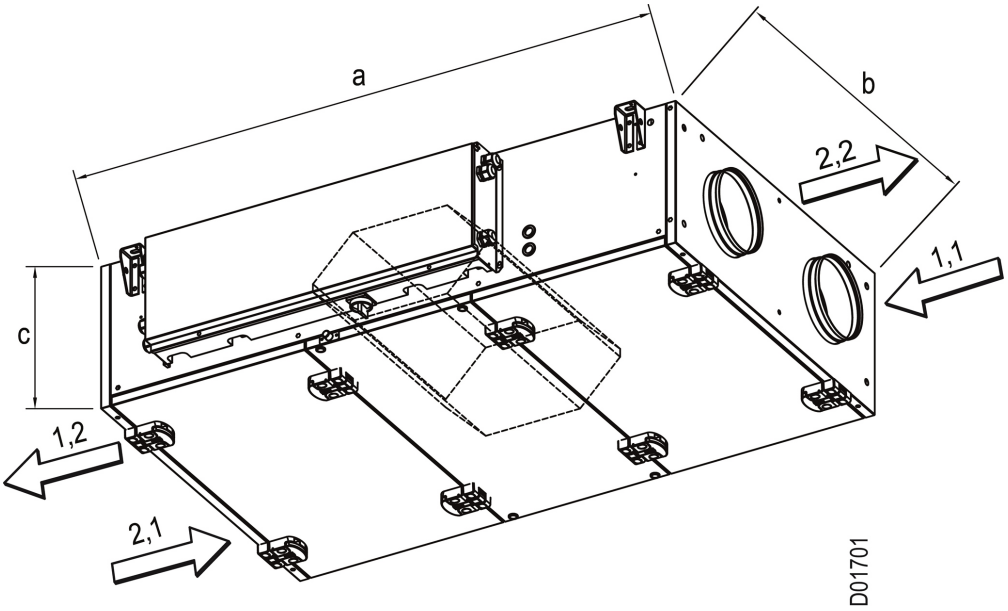


| Modell | a (mm) | b (mm) | c (mm) |
|---|---|---|---|
| CX3010R | 1580 | 900 | 370 |
| CX3020R | 1600 | 1150 | 400 |

**CX3030R/CX3040R/**
**CX3050R/CX3060R**

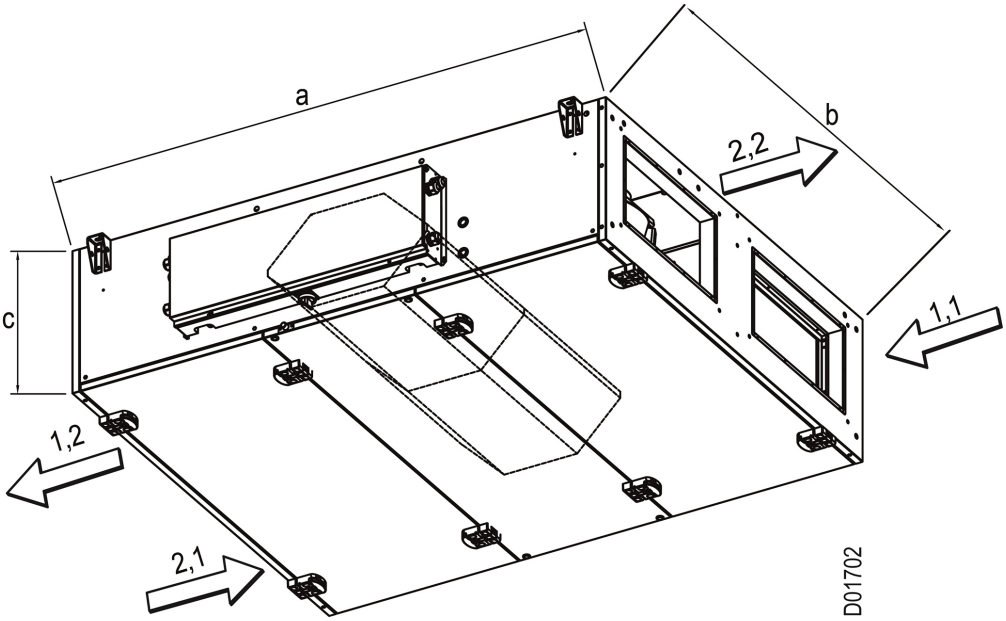

| Modell | a (mm) | b (mm) | c (mm) |
|---|---|---|---|
| CX3030R | 1800 | 1500 | 480 |
| CX3040R | 2000 | 1650 | 565 |
| CX3050R | 2100 | 1650 | 580 |
| CX3060R | 2250 | 1970 | 580 |

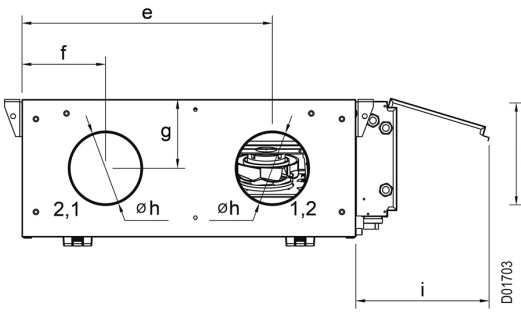


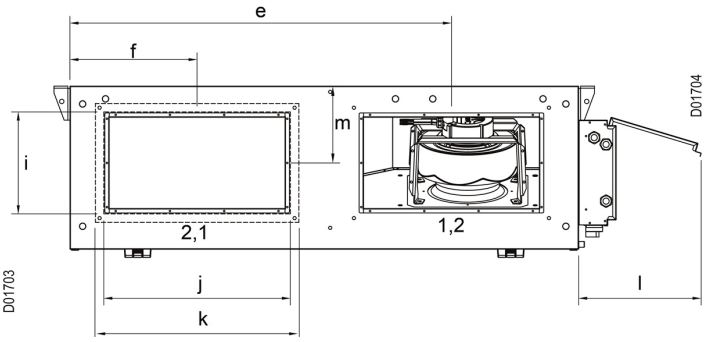


**NB:** På figuren ovenfor viser stiplede linjer dimensjonene til kanaltilkoblingen.

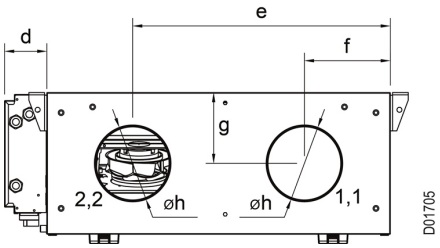


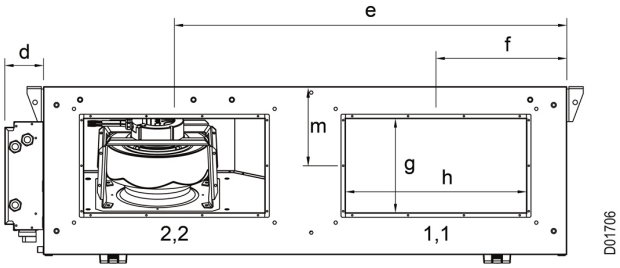


| Modell | d (mm) | e (mm) | f (mm) | g (mm) | h (mm) | i (mm) | j (mm) | k (mm) | l (mm) | m (mm) |
|---|---|---|---|---|---|---|---|---|---|---|
| CX3010R | 110 | 675 | 225 | 185 | 200 | 370 | - | - | - | - |
| CX3020R | 110 | 863 | 288 | 200 | 250 | 370 | - | - | - | - |
| CX3030R | 110 | 1125 | 375 | 267 | 517 | 300 | 550 | 600 | 370 | 226 |
| CX3040R | 110 | 1238 | 413 | 367 | 567 | 400 | 600 | 650 | 370 | 283 |
| CX3050R | 110 | 1238 | 413 | 367 | 567 | 400 | 600 | 650 | 370 | 290 |
| CX3060R | 110 | 1478 | 493 | 367 | 717 | 400 | 750 | 800 | 370 | 290 |

**Sett ovenfra:**
**CX3010R/CX3020R**

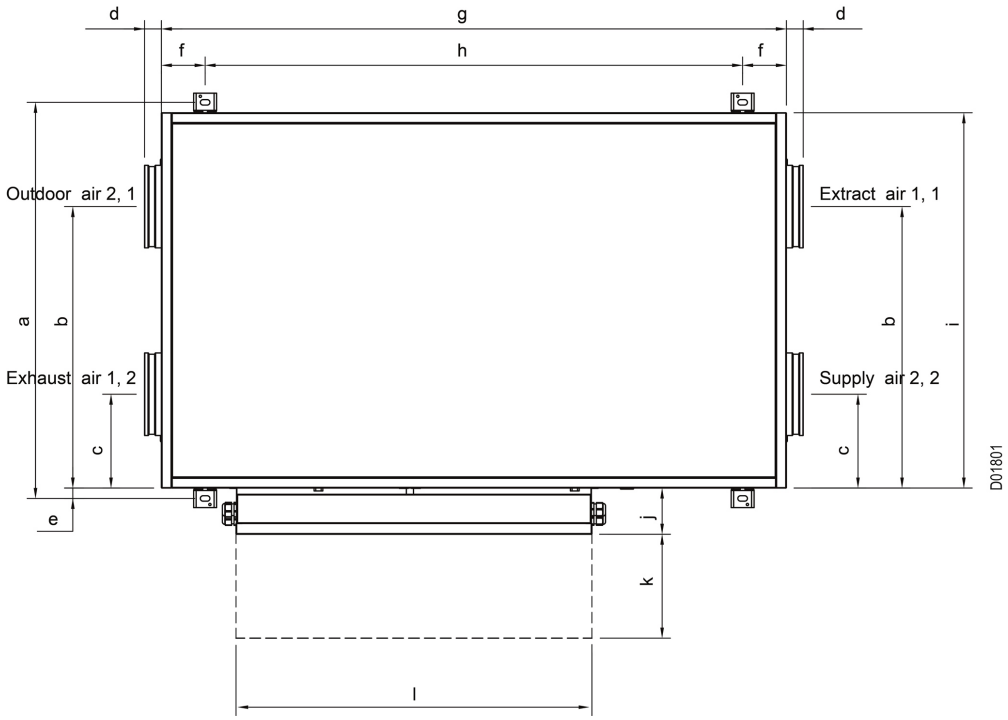


| Modell | a (mm) | b (mm) | c (mm) | d (mm) | e (mm) | f (mm) | g (mm) | h (mm) | i (mm) | j (mm) | k (mm) | l (mm) |
|---|---|---|---|---|---|---|---|---|---|---|---|---|
| CX3010R | 950 | 675 | 225 | 40 | 25 | 105 | 1500 | 1290 | 900 | 110 | 260 | 852 |
| CX3020R | 1200 | 863 | 288 | 60 | 25 | 105 | 1600 | 1390 | 1150 | 110 | 260 | 852 |

**Sett ovenfra:**
**CX3030R/CX3040R/**
**CX3050R/CX3060R**

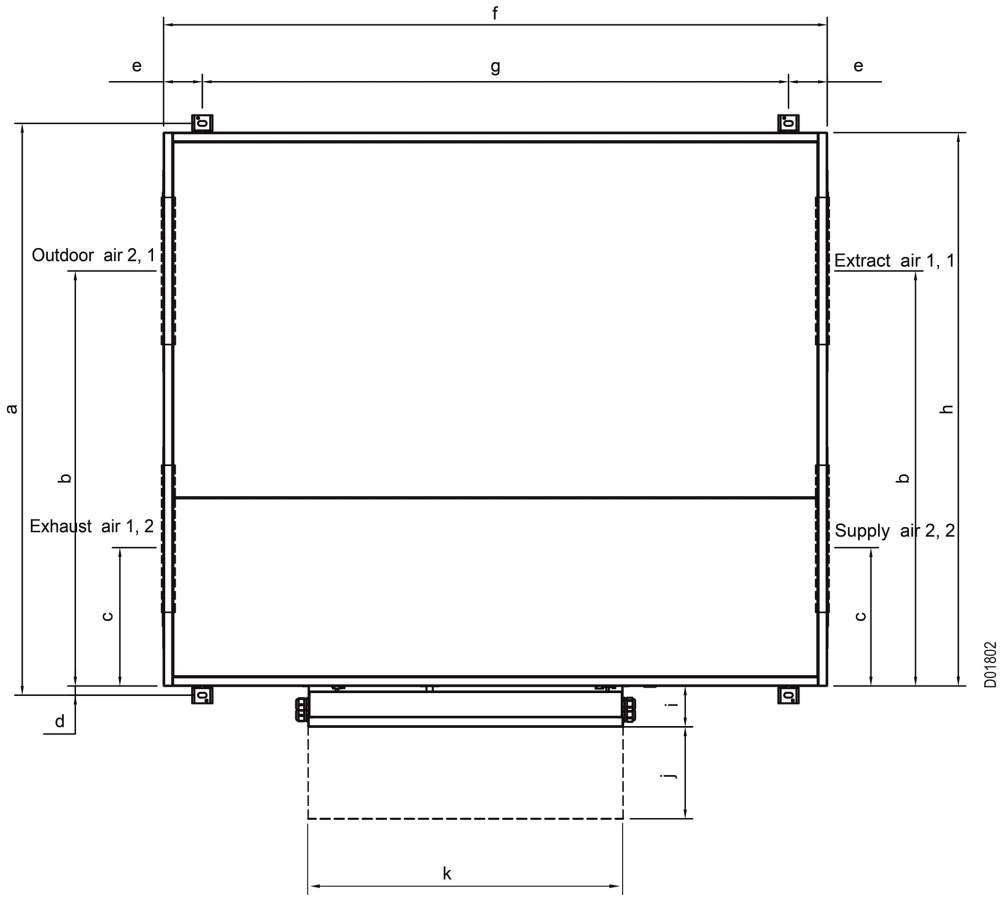


| Modell | a (mm) | b (mm) | c (mm) | d (mm) | e (mm) | f (mm) | g (mm) | h (mm) | i (mm) | j (mm) | k (mm) |
|---|---|---|---|---|---|---|---|---|---|---|---|
| CX3030R | 1550 | 1125 | 375 | 25 | 105 | 1800 | 1590 | 1500 | 110 | 260 | 852 |
| CX3040R | 1700 | 1238 | 413 | 25 | 105 | 2000 | 1790 | 1650 | 110 | 260 | 927 |
| CX3050R | 1700 | 1238 | 413 | 25 | 105 | 2100 | 1890 | 1650 | 110 | 260 | 927 |
| CX3060R | 2020 | 1478 | 493 | 25 | 105 | 2250 | 2040 | 1970 | 110 | 260 | 1002 |

# 2. Håndtering

## 2.1 Utpakking

**Medfølgende komponenter**

Følgende komponenter leveres:

- CX3000-aggregat
- HMI berøringspanel
- HMI-kabel (10 m)
- Gummiopphengskloss (4 stk. for CX3010/CX3020/CX3030, 6 stk. for CX3040/CX3050/CX3060)

**Tilbehør som følger med**

Kan ses på bestillingsskjemaet.

**Innpakning**

Enheten leveres godt festet til en engangspall og pakket i klar plast. Kassering av emballasje må skje i samsvar med lokale avfallsforskrifter.

**NB utpakking:**

Når plasten er fjernet, må CX-aggregatet beskyttes mot smuss og støv:

- Kontroller om aggregatet er skadet – ikke installer skadde aggregater.
- Stussene skal være dekket helt frem til stussene er koblet til ventilasjonskanalene.
- Hold aggregatet lukket under montering når det er mulig.

.

**Fjern transportsikringene**

Før montering av aggregatet:

- Skru av skruene på opphengsklemmene.
- Monter aggregatet forsiktig i taket ved hjelp av opphengsklemmer når aggregatdørene vender nedover.

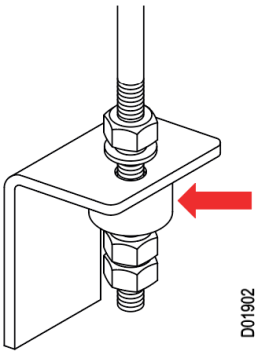


**NB:** Gummiopphengsklossene i emballasjen skal brukes under opphengsklemmene som vist på figuren ovenfor. Det samme må gjøres med tilbehøret som har opphengsklemmer.

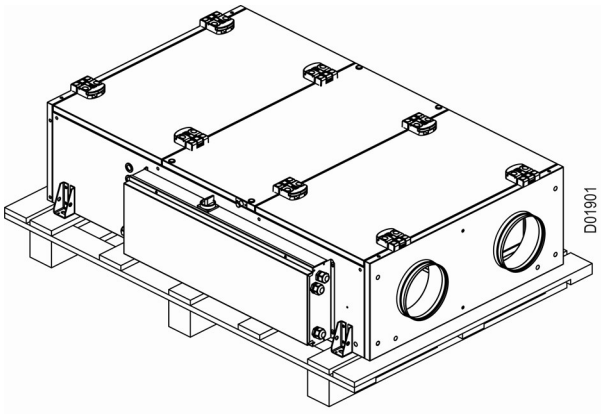


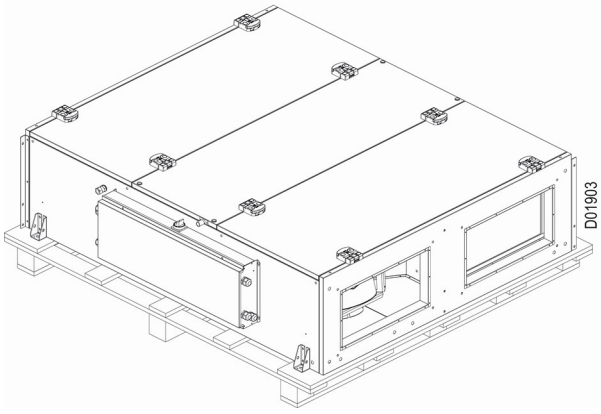


**Enheten bør rengjøres før den brukes**

Når CX3000-aggregatet er montert, må det kontrolleres og rengjøres grundig. Alt støv, rusk og metallspon må suges opp.

### 2.1.1 Vekt

CX3000-aggregatene må håndteres forsiktig på grunn av den tunge strukturen. CX3000-aggregatets vekt finnes i tabellen i avsnitt 5.1.

## 2.2 Transport

**Transport**

Transporter CX3000-aggregatet på engangspallen. Ikke løft det innenfor inntakene/uttakene eller koblingsboksen.

### 2.2.1 Passasje gjennom åpninger

**CX3000-aggregat dimensjoner**

Tabellen nedenfor viser aggregatets dimensjoner, og er ment å indikere hvor stor åpningen må være for at aggregatet skal kunne passere gjennom:

| Modell | Lengde (mm) | Bredde mm | Høyde (mm) |
|---|---|---|---|
| CX3010 | 1580 | 1010 | 370 |
| CX3020 | 1720 | 1260 | 400 |
| CX3030 | 1800 | 1610 | 480 |
| CX3040 | 2000 | 1760 | 565 |
| CX3050 | 2100 | 1760 | 580 |
| CX3060 | 2250 | 2080 | 580 |

**NB**

+100 mm for montering gjennom passasjer (toleranse).
For alle aggregater i CX3000-serien er målene identiske for både venstre og høyre enheter.

### 2.2.2 Intern transport med redusert vekt

**Vektreduksjon**

Aggregatets vekt kan reduseres under transport og montering ved å fjerne vifteenheter og motstrømsvekslere. Tabellen i avsnitt 5.1 kan brukes til å kontrollere hvor mye vekt som kan reduseres ved å fjerne ulike deler.

**Demontering**

Se avsnitt 4, "Vedlikehold", for instruksjoner om demontering av dører, vifter og motstrømsveksler samt fjerning av filtre.

# 3. Mekanisk montering

## 3.1 Plassering av aggregatet

### 3.1.1 Montering i taket

**Dimensjonering**

**Takfestene må være dimensjonerte for aggregatets vekt. Montering skal utføres i henhold til prosjektleders anvisninger.**

**Oppheng**

**Aggregatet er konstruert for oppheng fra taket med dørene vendt nedover – som beskrevet nedenfor. Aggregatet må ikke brukes når det ligger på bakken.**

**Det er viktig at CX3000-aggregatet henger horisontalt eller skråner mot kondensavløpet/-utløpet, som samler opp kondens og drenerer det bort.**

**NB**

**Klemmer er montert på enhetene før forsendelse.**

**Monteringstegning**

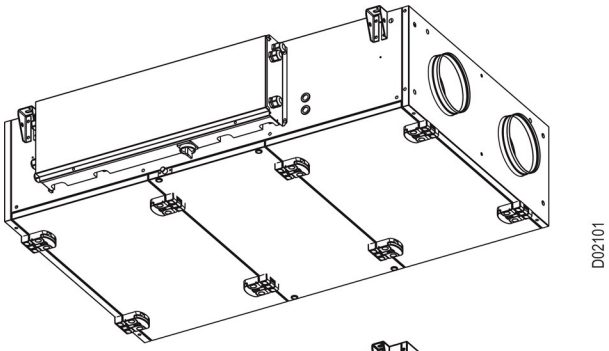


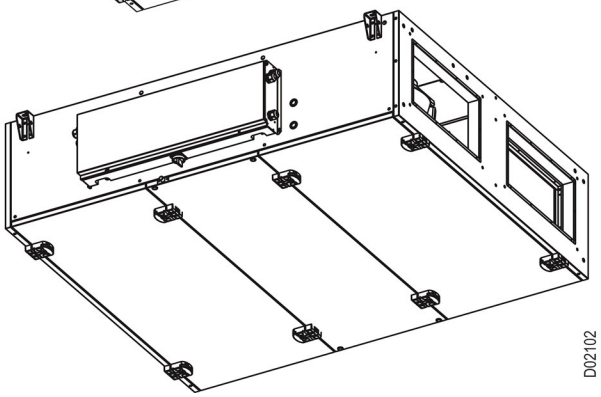


**Installasjon**

| Trin n | Slik gjør du |
|---|---|
| 1 | Monter aggregatet i henhold til instruksjonene fra prosjektlederen. |
| 2 | Kontroller at aggregatet henger horisontalt eller skråner mot kondensavløpet. |
| 3 | Rengjør og støvsug CX3000-aggregatet for å fjerne metallspon osv. |

## 3.2 Kondensavløp

### Frostfare

**Tøm kondensavløpet i et gulvsluk eller lignende avløpssystem. Kondensavløpet må være utstyrt med en vannlås. Se nedenfor.**

**<u>Der det er fare for frost:</u> Isoler kondensavløpet og beskytt det mot frost – om nødvendig med en varmekabel.**

### Vannlås

Følgende tegning viser et eksempel på hvordan kondensavløpet kan settes opp.

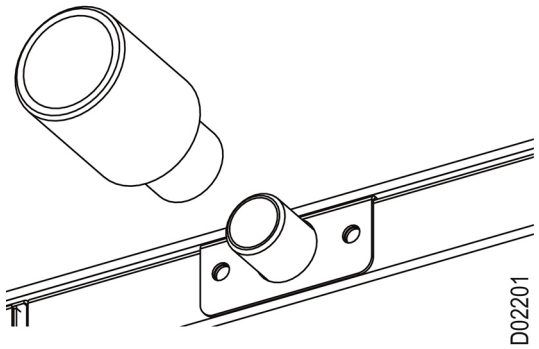


**NB:** Vannlåsadapteret til kondensavløpet som følger med i pakken, må kobles til et avløp før vannlåsen monteres. Dette er også nødvendig for tilbehøret til "batteriboksen med change-over-funksjon".

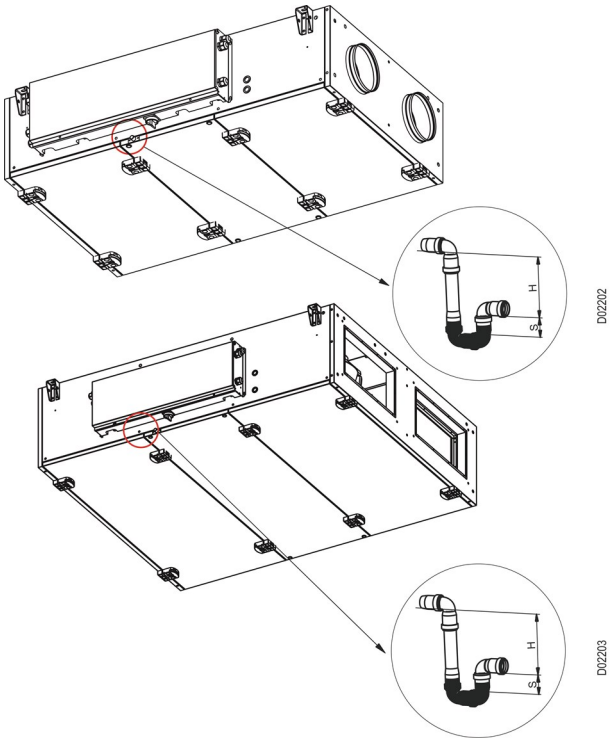


| CX-aggregat | S (mm) | H (mm) |
|---|---|---|
| CX3010 | 20 | 33 |
| CX3020 | 25 | 41 |
| CX3030 | 25 | 42 |
| CX3040 | 29 | 48 |
| CX3050 | 34 | 57 |
| CX3060 | 35 | 58 |

**NB**

Kondensavløpet må demonteres før det midterste panelet/døren kan åpnes. Røropplegget må derfor gjøre det mulig å koble fra avløpsrøret.
Dimensjoner angir minimumsverdiene som kreves.

# 4. Vedlikehold, hygiene og service

## 4.1 Betjeningsavlesninger via HMI-panelet

**HMI-panel**

Se "EXcon Basic Instructions for the CX3000 Series" for instruksjoner om tilgang til "Menu 2 Operating Readings" via teknikermenyen (tilgangskode 1111) for å kontrollere enhetens driftsstatus.

## 4.2 Vedlikehold

CX3000-aggregatets dører må kunne åpnes for service og rengjøring.

**Koble fra strømmen på skillebryteren før dørene åpnes.**

### 4.2.1 CX3010-CX3060 med hengslede dører

**Slik åpner du CX3000 med hengslede dører (standard)**

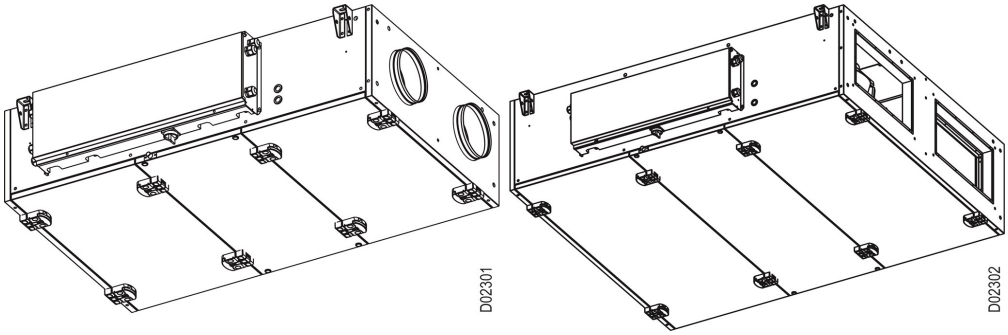


**CX3010-CX3050-aggregater**

| Hvis det er | Nødvendig |
|---|---|
| Å bytte filtre | • Åpne de to dørhåndtakene (venstre eller høyre).<br>• Åpne døren.<br>• Utfør servicen og lukk døren.<br>• Lukk dørhåndtakene.<br>• Gjenta med den andre døren. |
| Rengjøre motorene | |
| Foreta inspeksjoner og tester | |
| Fjerne varmeveksleren | • Åpne de fire dørhåndtakene på det midtre panelet.<br>• Åpne dørene til utsiden.<br>• Fjerne vannlåsen.<br>• Skru ut boltene i hjørnene på det midtre panelet.<br>• Fjern det midtre panelet fra enheten.<br>• Utfør servicen. |

**CX3060-aggregat**

| Hvis det er | Nødvendig |
|---|---|
| Å bytte filtre | • Åpne de to dørhåndtakene (venstre eller høyre).<br>• Åpne døren.<br>• Utfør servicen og lukk døren.<br>• Lukk dørhåndtakene.<br>• Gjenta med den andre døren på utsiden. |
| Rengjøre motorene | |
| Foreta inspeksjoner og tester | |
| Fjerne varmeveksleren | • Fjerne vannlåsen.<br>• Skru ut de to boltene på midtre dørkanter.<br>• Åpne de to midterste dørhåndtakene (venstre eller høyre).<br>• Åpne den midtre døren.<br>• Utfør servicen. |

**Plassbehov**

Se også avsnittet "Plasseringskrav" for informasjon om hvor mye plass som trengs for å åpne portene.

### 4.2.2 CX3000 med glideskinner

**Slik åpner du CX 3000-serien, med glideskinner (tilbehør)**

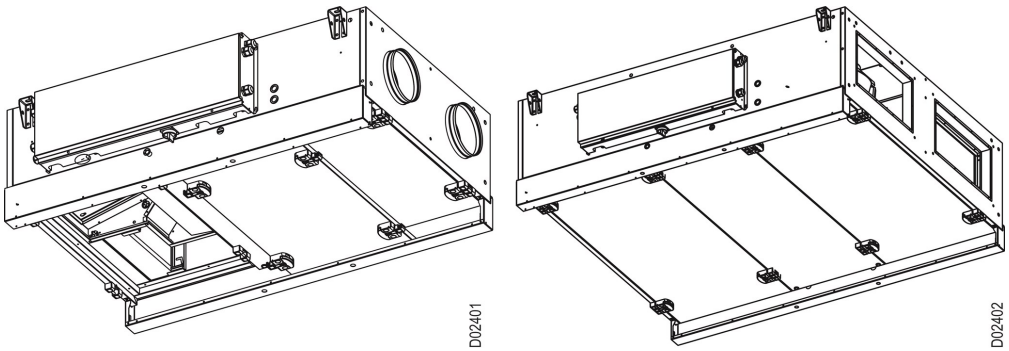


**CX3010-CX3050-aggregater**

| Hvis det er | Nødvendig |
|---|---|
| Å bytte filtre | • Demonter først én dør.<br>• Plasser den på glideskinnen og skyv den under den andre døren.<br>• Utfør service og monter døren igjen.<br>• Gjenta med den andre døren. |
| Rengjøre motorene | |
| Foreta inspeksjoner og tester | |
| Fjerne varmeveksleren | • Fjerne vannlåsen.<br>• Fjerne kondensavløpskoblingen.<br>• Skru ut boltene i hjørnene på det midtre panelet.<br>• Plasser det midtre panelet på glideskinnene mens to dører er festet.<br>• Åpne dørhåndtakene som kobler dørene til enheten.<br>• Sett dørene på glideskinnene.<br>• Åpne dørhåndtakene som forbinder dørene til det midtre panelet.<br>• Plasser det midtre panelet på én dør.<br>• Utfør servicen. |

**CX3060-aggregat**

| Hvis det er | Nødvendig |
|---|---|
| Å bytte filtre | • Demonter først én dør.<br>• Plasser den på glideskinnen og skyv den under den andre døren.<br>• Utfør service og monter døren igjen.<br>• Gjenta med den andre døren. |
| Rengjøre motorene | |
| Foreta inspeksjoner og tester | |
| Fjerne varmeveksleren | • Fjerne vannlåsen.<br>• Fjerne kondensavløpskoblingen.<br>• Skru ut de to boltene på midtre dørkanter.<br>• Åpne de midtre dørhåndtakene.<br>• Plasser den midtre døren på glideskinner.<br>• Skyv den midtre døren under én dør.<br>• Utfør servicen. |

### 4.2.3 Oversikt over vedlikeholdsintervaller

Følgende tabell viser anbefalte vedlikeholdsintervaller basert på normal drift.
EXHAUSTO anbefaler at vedlikeholdet tilpasses de faktiske driftskravene.

| Komponent | Utførelse | To ganger i året | Én gang i året |
|---|---|---|---|
| **Filtre*** | **Skift filtre når HMI viser filteralarm.**<br>Vi anbefaler at begge filtrene skiftes samtidig.<br>**NB:** Automatikken kan gi en "tidlig advarsel" når et filter blir skittent, slik at et nytt filter kan skaffes eller en servicemontør tilkalles<br>Filtrene må skiftes minst: | X | |
| **Filterguide** | Kontroller at alle tetninger er tette | | X |
| **Pakninger og tetningslister** | Kontroller at alle tetninger er tette | | X |
| **Vifte** | Kontroller vifteenhetene.<br>Fjern vifteenheten. Se avsnittet "Interntransport med redusert vekt"<br>Rengjøring. Se neste avsnitt | | X |
| **Motstrømsvarmeveksler** | Rengjøring. Se neste avsnitt | | X |
| **Sikkerhetsanordninger** | Kontroller på branntermostater/røykgassdetektorer | | X |
| **Lukkespjeld** | Funksjonskontroll | | X |
| **Kondensavløp** | Kontroller at utløpet fungerer ved å helle vann i kondensbrettet | | X |

***Filtre**

**Bruk kun originale filtre**

- De medfølgende filterdataene og trykktapsgrafene (avsnitt 5.1) er basert på bruk av originale filtre.
- Bruk av ikke-originale filtre kan føre til lekkasje i CX3000-aggregater og svekke filterfunksjonen.
- EXHAUSTO anbefaler at du registrerer byttedatoen for filteret for å sikre at filtrene skiftes ut med riktige intervaller.

## 4.3 Hygiene

**VDI6022 lufthygie-nestandard**

CX3000-serien er designet for å oppfylle lufthygienestandarden VDI6022. Det innebærer at:

- det er minimalt med bakterievekst og opphopning av smuss,
- det er optimale forhold for rengjøring.

**$ePM_1$ >50 % filter**

I henhold til VDI6022 må filteret på uteluftsiden være et $ePM_1$ >50 % filter.

## 4.4 Vedlikehold og rengjøring

### 4.4.1 Skifte filter

**Koble fra strømmen på skillebryteren før du åpner døren.**

### Hvordan skifte filtre

| Trinn | Slik gjør du | Figur |
|---|---|---|
| 1 | Koble fra strømmen til aggregatet. | |
| 2 | Åpne dørene til apparatet.<br>**NB:** I avsnitt 4.2 finner du detaljerte instruksjoner om hvordan du åpner aggregater med hengslede dører (til utsiden og innsiden) og med glide-skinner. | 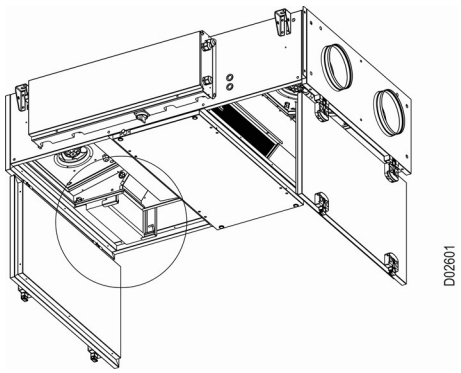 |
| | | 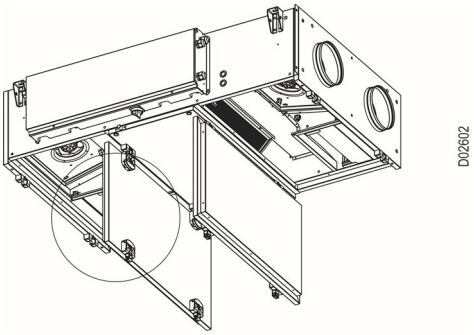 |
| 3 | Trekk filterklemmene nedover (pil 1). Skyv deretter filterklemmene i side-retningen (pil 2). Filteret er nå fritt og kan fjernes nedover (pil 1). | 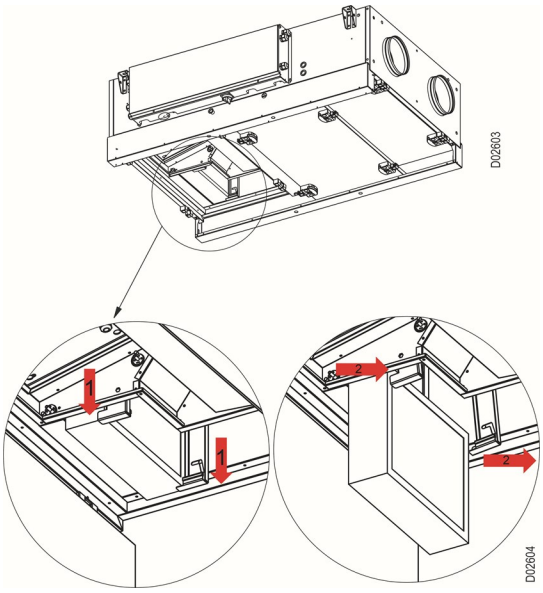 |
| 4 | Legg filteret i en plastpose og forsegle den. Sørg for avhending i henhold til lokale bestemmelser for avfallshåndtering. | |

**NB:** For alle CX3000-aggregater er filterserviceinstruksjonene i tabellen identiske.

### 4.4.2 Service og rengjøring av motoren

#### Slik utfører du service på motoren

| Trinn | Slik gjør du | Figur |
|---|---|---|
| 1 | Koble fra strømmen til aggregatet. | |
| 2 | Åpne dørene til apparatet. | |
| 3 | Løsne kontaktene og trykkslangen fra trykksenderen. | |
| 4 | Løsne de fire skruene i hjørnene som vist med sirkler i tegningen. Skyv deretter viften i pilens retning for å fjerne viften. | 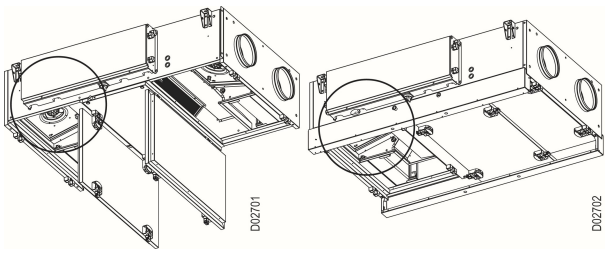  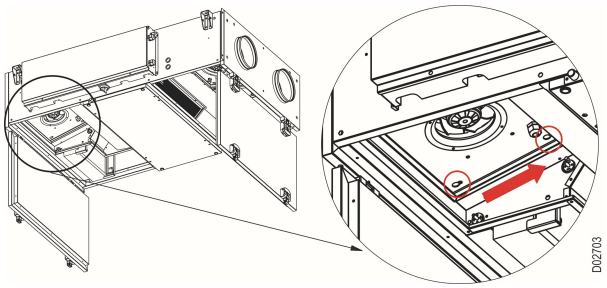  |
| 5 | Motordelen kan nå fjernes. | |
| 6 | Trekk motoren nedover. | 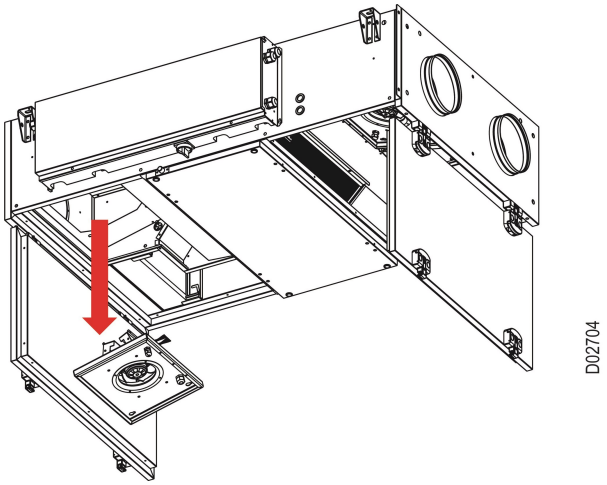  |
| 7 | Rengjør impelleren:<br>- ved å støvsuge.<br>- ved å tørke med en klut dyppet i såpe og vann, og vridd godt opp.<br>**NB:** Rengjør alle bladene på viftehjulet forsiktig for å unngå å forstyrre balansen. | |
| 8 | Etter rengjøring kontrollerer du CX3000-aggregatet for å se om det fungerer uten vibrasjon. | |

**NB:** For alle CX3000-aggregater er motorens serviceinstruksjoner i tabellen identiske.

### 4.4.3 Ta ut og rengjøre bypasspjeldet

#### Advarsler

**Koble fra strømmen på skillebryteren før dørene åpnes.**

#### Utføre service på bypasspjeldet

| Trinn | Slik gjør du | Figur |
|---|---|---|
| 1 | Koble fra strømmen til aggregatet. | |
| 2 | Åpne dørene til apparatet. | |
| 3 | Koble fra kontakten til bypasspjeldmotoren. | |
| 4 | Trekk spjeldklemmene nedover (pil 1). Skyv deretter spjeldklemmene i sideretningen (pil 2). Spjeldet er nå fritt og kan flyttes nedover (pil 1). | 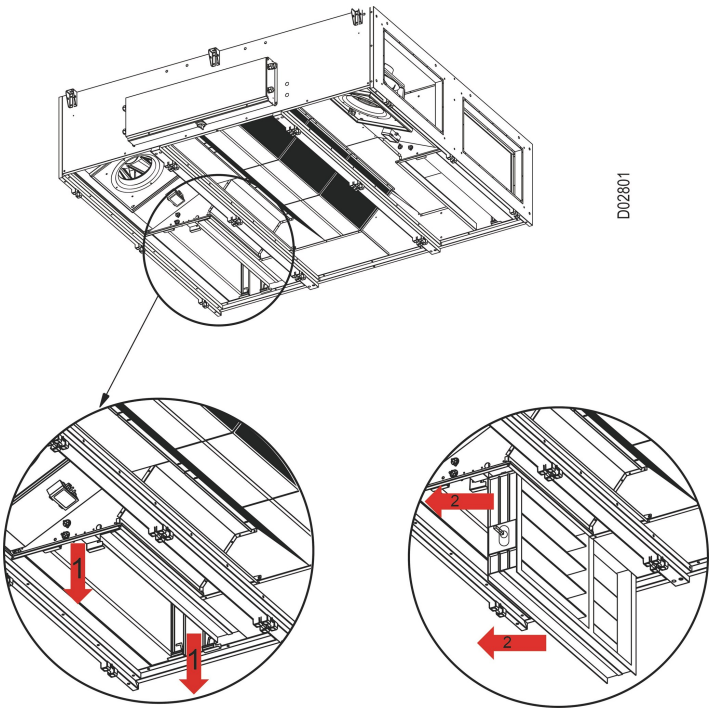  |
| 5 | Bypasspjelddelen kan nå fjernes. | |

**Merk:**Instruksjonene i tabellen gjelder ikke for CX3010/3020/3030-modellene. For alle CX3040/CX3050/CX3060-aggregater er serviceinstruksjonene for bypasspjeldet i tabellen identiske.

### 4.4.4 Ta ut og rengjøre motstrømsvekslerne

#### Advarsler

**Koble fra strømmen på skillebryteren før dørene åpnes.**

**Vær forsiktig, motstrømsvekslerne er tunge. Varmevekslerens vekt finner du i tabellen i avsnitt 6.1.**

#### Slik fjerner du motstrømsvekslerne, CX3010-CX3050

**Motstrømsvekslerens lameller kan lett bli skadet – unngå kontakt med lamellene.**

| Trinn | Slik gjør du | Figur |
|---|---|---|
| 1 | Koble fra strømmen til aggregatet. | |
| 2 | Åpne dørene til apparatet. | |
| 3 | Skru ut 2 skruer som holder det ekstra kondensbrettet, og flytt skålen nedover. | 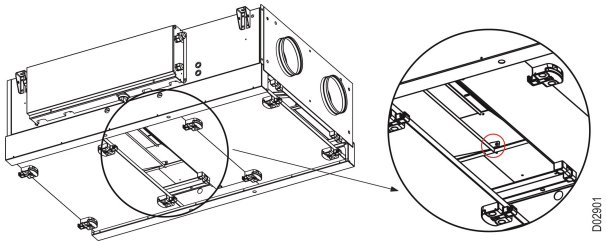 D02901 |
| 4 | Skru løs de 4 skruene som holder den ekstra metallplaten på plass, og fjern den. | 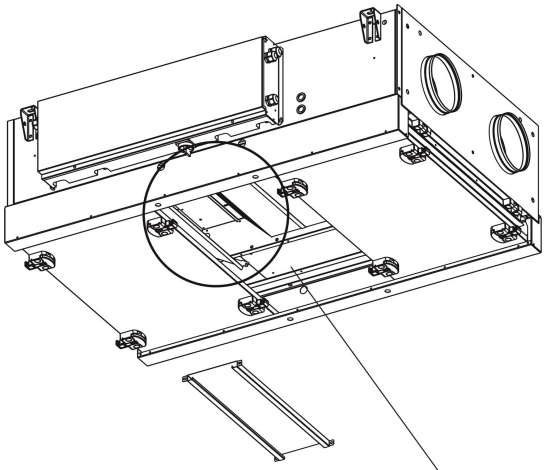 D02902 |
| 5 | Løsne skinneskruene vist med en sirkel og skyv skinnene sidelengs som vist med en pil for å fjerne varmeveksleren. **Husk å holde varmeveksleren fra undersiden.** | 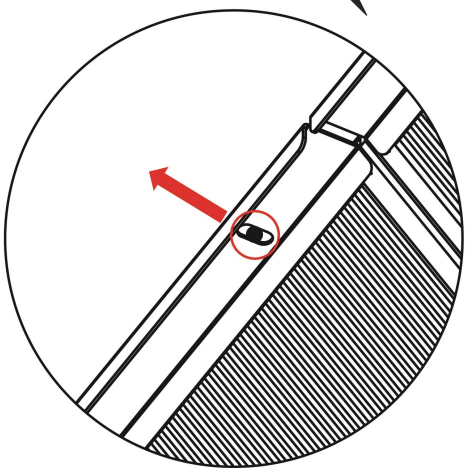 D02903 |
| 6 | Varmeveksleren er nå løs og kan fjernes. Fjern varmeveksleren ved å rotere den slik at den kan passere gjennom åpningen mellom dørene, som vist på tegningen. | 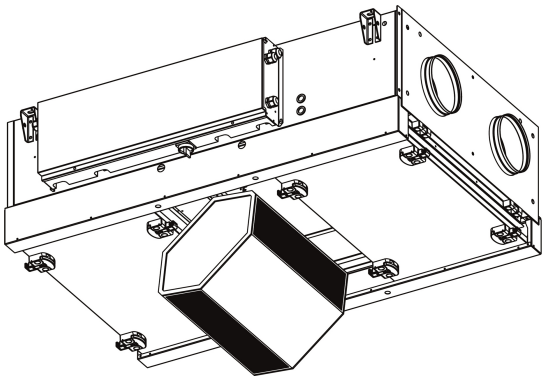 D02904 |

## Slik fjerner du motstrømsvekslerne, CX3060

**Motstrømsvekslerens lameller kan lett bli skadet – unngå kontakt med lamellene.**

| Trinn | Slik gjør du | Figur |
|---|---|---|
| 1 | Åpne dørene til apparatet. | |
| 2 | Skru ut 2 skruer som holder det ekstra kondensbrettet, og flytt skålen nedover. | 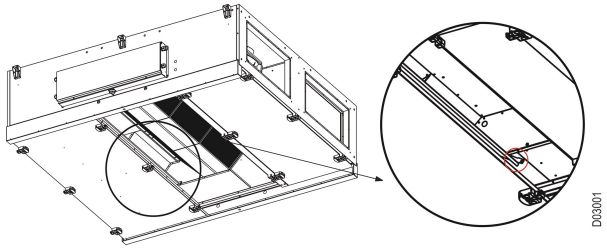  |
| 3 | Løsne skinneskruene vist med en sirkel og skyv skinnene sidelengs som vist med en pil for å fjerne varmeveksleren. Husk å holde varmeveksleren fra undersiden. | 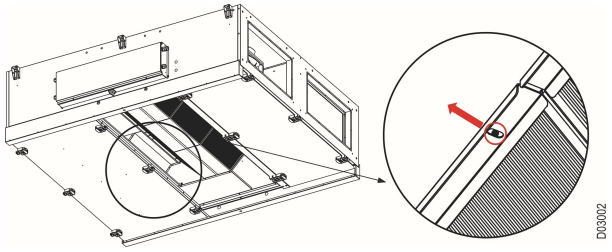  |
| 4 | Varmeveksleren er nå løs og kan fjernes. Fjern varmeveksleren ved å rotere den slik at den kan passere gjennom åpningen mellom dørene, som vist på tegningen. Håndter én og én varmeveksler ved service. | 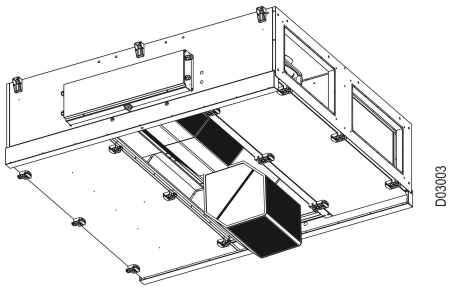  |

## Rengjøre motstrømsvarme vekslere

| Trinn | Slik gjør du |
|---|---|
| 1 | Rengjør veksleren ved å spyle den med varmt vann (høytrykksspyler kan brukes). Maks. vanntemperatur: 90 °C. |
| 2 | Kontroller tetningen og skift den ut hvis den er slitt eller deformert. |
| 3 | Vær forsiktig for å unngå skade på varmevekslerlamellene. |

# 5. Tekniske data

## 5.1 Vekt, korrosjonsklasse, temperaturområder osv.

### Vekt

| Modell | Vifte, 2 stk. | Motstrømsvarmeveksler 1/2/3 stk. | Vifteservicedører, 2 stk. Midt-dør, 1 stk. | Enhetens totalvekt |
|---|---|---|---|---|
| CX3010RC / CX3010LC | 4,0 kg x 2 = 8,0 kg | 10 kg x 1 = 10 kg | 10 kg x 2 = 20 kg<br>9 kg x 1 = 9 kg | 125 kg |
| CX3010RM / CX3010LM | 4,7 kg x 2 = 9,4 kg | 10 kg x 1 = 10 kg | 10 kg x 2 = 20 kg<br>9 kg x 1 = 9 kg | 127 kg |
| CX3020RC / CX3020LC | 5,5 kg x 2 = 11,0 kg | 15 kg x 1 = 15 kg | 13 kg x 2 = 26 kg<br>13 kg x 1 = 13 kg | 164 kg |
| CX3020RM / CX3020LM | 6,8 kg x 2 = 13,6 kg | 15 kg x 1 = 15 kg | 13 kg x 2 = 26 kg<br>13 kg x 1 = 13 kg | 167 kg |
| CX3030RC / CX3030LC | 9,9 kg x 2 = 19,8 kg | 12,5 kg x 2 = 25 kg | 18 kg x 2 = 36 kg<br>17 kg x 1 = 17 kg | 230 kg |
| CX3030RM / CX3030LM | 9,5 kg x 2 = 19,0 kg | 12,5 kg x 2 = 25 kg | 18 kg x 2 = 36 kg<br>17 kg x 1 = 17 kg | 229 kg |
| CX3040RC / CX3040LC | 11,6 kg x 2 = 23,2 kg | 17,5 kg x 2 = 35 kg | 22 kg x 2 = 44 kg<br>21 kg x 1 = 21 kg | 286 kg |
| CX3040RM / CX3040LM | 11,6 kg x 2 = 23,2 kg | 17,5 kg x 2 = 35 kg | 22 kg x 2 = 44 kg<br>21 kg x 1 = 21 kg | 286 kg |
| CX3050RC / CX3050LC | 11,8 kg x 2 = 23,6 kg | 17,5 kg x 2 = 35 kg | 24 kg x 2 = 48 kg<br>21 kg x 1 = 21 kg | 320 kg |
| CX3050RM / CX3050LM | 14,1 kg x 2 = 28,2 kg | 17,5 kg x 2 = 35 kg | 24 kg x 2 = 48 kg<br>21 kg x 1 = 21 kg | 325 kg |
| CX3060RC / CX3060LC | 11,8 kg x 2 = 23,6 kg | 19 kg x 3 = 57 kg | 25 kg x 2 = 50 kg<br>33 kg x 1 = 33 kg | 370 kg |
| CX3060RM / CX3060LM | 14,1 kg x 2 = 28,2 kg | 19 kg x 3 = 57 kg | 25 kg x 2 = 50 kg<br>33 kg x 1 = 33 kg | 375 kg |

### Temperaturområder

| | |
|---|---|
| Omgivelsestemperatur (drift) | -25 oC - +50 oC |
| Omgivelsestemperatur når den ikke er i drift (lagring, transport) | -40ºC - +60ºC |

Temperaturområdene avhenger av type installasjon, fuktighet, luftstrøm, balansen mellom luftstrøm-mer, kanaler og isolasjon og romtemperatur. Ved bruk av forvarmebatteri kan omgivelsestemperaturen reduseres.
Ved temperaturer under -25℃ anbefales det å bruke et termostatstyrt varmeelement i den automatiske styreboksen.

### HMI-panel

| HMI-panel | |
|---|---|
| Beskyttelse mot inntrenging | IP20 |
| Omgivelsestemperatur | -10 ºC to +40 ºC |

Ved temperaturer under 0℃ kan displayet reagere langsommere enn vanlig.

### Motorspjeld

| Motorspjeld | |
|---|---|
| Type | Modulerende |
| Rotasjonstid | 150 s |
| Beskyttelse mot inntrenging | IP54 |
| Omgivelsestemperatur | -32 ºC til +55 ºC |
| Spjelddybde | 60 mm |

## 5.2 Kompakte filtre

### Filterdata, CX3000-serien

| Data | CX3010 | | CX3020 | |
|---|---|---|---|---|
| Filterklasse | ISO $ePM_1$ >50 % | ISO $ePM_{10}$ >50 % | ISO $ePM_1$ >50 % | ISO $ePM_{10}$ >50 % |
| Mål, h x b (mm) | 268x345 | 268x345 | 298x470 | 298x470 |
| Tykkelse (mm) | 95 | 95 | 95 | 95 |
| Filterfaseareal (m2) | 0.0925 | 0.0925 | 0.1401 | 0.1401 |
| Innledende trykkfall (Pa) | 65 | 52 | 84 | 67 |
| Anbefalt endelig trykkfall ved normal volumstrøm (Pa) | 164 | 151 | 184 | 166 |

| Data | CX3030 | | CX3040 | |
|---|---|---|---|---|
| Filterklasse | ISO $ePM_1$ >50 % | ISO $ePM_{10}$ >50 % | ISO $ePM_1$ >50 % | ISO $ePM_10$ >50 % |
| Mål, h x b (mm) | 378x645 | 378x645 | 463x720 | 463x720 |
| Tykkelse (mm) | 95 | 95 | 95 | 95 |
| Filterfaseareal (m2) | 0.2438 | 0.2438 | 0.3334 | 0.3334 |
| Innledende trykkfall (Pa) | 71 | 57 | 76 | 60 |
| Anbefalt endelig trykkfall ved normal volumstrøm (Pa) | 170 | 156 | 175 | 160 |

| Data | CX3050 | | CX3060 | |
|---|---|---|---|---|
| Filterklasse | ISO $ePM_1$ >50 % | ISO $ePM_{10}$ >50 % | ISO $ePM_1$ >50 % | ISO $ePM_{10}$ >50 % |
| Mål, h x b (mm) | 478x720 | 478x720 | 478x950 | 478x950 |
| Tykkelse (mm) | 95 | 95 | 95 | 95 |
| Filterfaseareal (m2) | 0.3442 | 0.3442 | 0.4541 | 0.4541 |
| Innledende trykkfall (Pa) | 102 | 80 | 102 | 80 |
| Anbefalt endelig trykkfall ved normal volumstrøm (Pa) | 202 | 180 | 202 | 180 |

## 5.3 Kapasitetsdiagram

### 5.3.1 Kapasitetsdiagram, CX3000-serien

**Alle beregninger gjøres i EXselectPRO.**

# 6. Tilbehør til apparatet

## 6.1 Oversikt

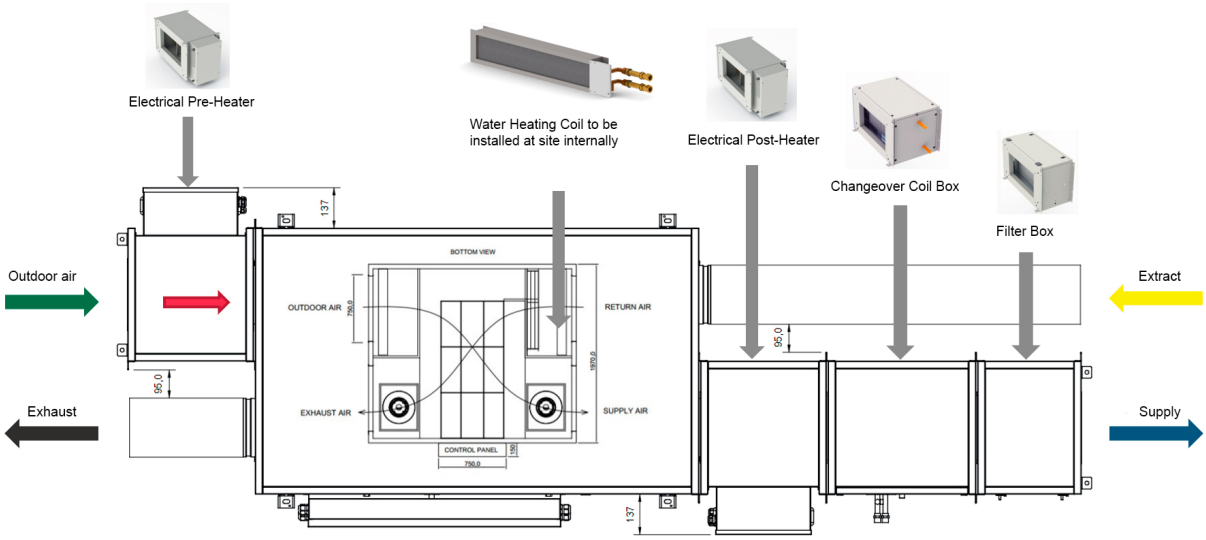


### Montering

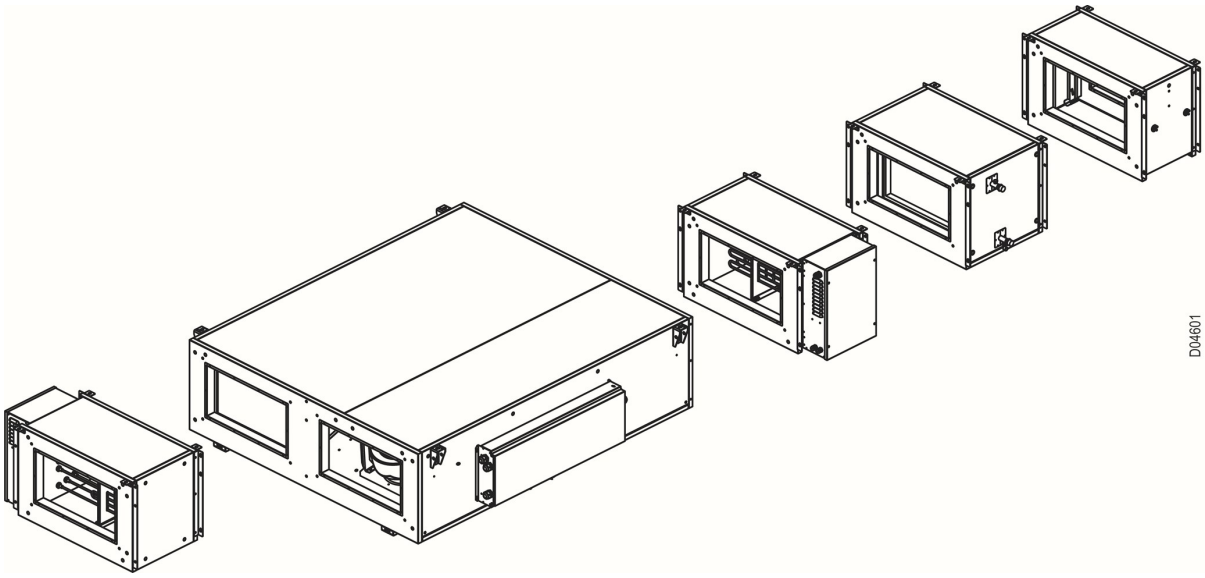


**For alle ventilasjonsaggregater i CX3000-serien er monteringsanvisningene identiske med anvisningene i dette avsnittet. For venstre/høyre enhetsforskjeller må monteringen utføres på motsatt side av de gitte figurene.**



EXHAUSTO

## 6.2 Innpakning

### 6.2.1 Komponentene i pakken

| Elektrisk forvarmer | |
|---|---|
| **Komponent** | **Antall** |
| Elektrisk forvarmer | 1 |
| Temperaturføler | 1 |
| Kommunikasjonskabel | 1 |
| Pakning | 1 |
| Opphengsklemmer | 4 |
| Opphengsklosser | 4 |

| Elektrisk ettervarmer | |
|---|---|
| **Komponent** | **Antall** |
| Elektrisk ettervarmer | 1 |
| Kommunikasjonskabel | 1 |
| Pakning | 1 |
| Opphengsklemmer | 4 |
| Opphengsklosser | 4 |

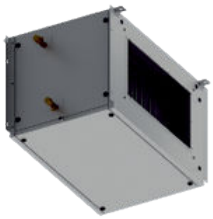

| Batteriboks med change-over-funksjon | |
|---|---|
| **Komponent** | **Antall** |
| Batteriboks med change-over-funksjon | 1 |
| Frysetemperaturføler | 1 |
| Kommunikasjonskabel | 1 |
| Pakning | 1 |
| Opphengsklemmer | 4 |
| Opphengsklosser | 4 |

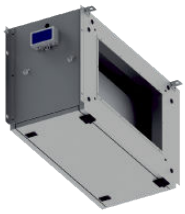

| Filterboks | |
|---|---|
| **Komponent** | **Antall** |
| Filterboks | 1 |
| Kommunikasjonskabel | 1 |
| Pakning | 1 |
| Opphengsklemmer | 4 |
| Opphengsklosser | 4 |

| Varmebatteri | |
|---|---|
| **Komponent** | **Antall** |
| Varmebatteri | 1 |
| Tilkoblingsrør til batteri | 2 |
| Tilkoblingsmutter | 4 |
| Rund gummipakning (30 mm x 21 mm x 2 mm) | 4 |
| Rund gummipakning (18,4 mm X 10,4 mm X 2 mm) | 2 |
| Frysetemperaturføler | 1 |
| Kommunikasjonskabel | 1 |

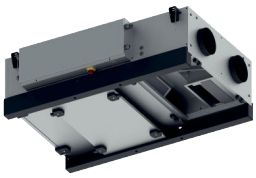

| Glideskinner | |
|---|---|
| **Komponent** | **Antall** |
| Glideskinne | 2 |

| Utvendig/kanalspjeld med motor1 | |
|---|---|
| **Komponent** | **Antall** |
| Utvendig/kanalspjeld med motor | 1 |

| HMI-kabel (25 m) | |
|---|---|
| **Komponent** | **Antall** |
| HMI-kabel (25 m) | 1 |

| Forlengelse e-boks | |
|---|---|
| **Komponent** | **Antall** |
| Forlengelse e-boks | 1 |

| Innpakning |
|---|
| Tilbehør til elektrisk forvarmer, elektrisk ettervarmer, batteriboks med change-over-funksjon, filterboks, varmebatteri og glideskinner sendes i pappesker, godt forseglet for best beskyttelse. |
| Eksternt/kanalspjeld med motor, HMI-kabel 25M og E-bokstilbehør overføres godt tildekket med beskyttelsesplast. |
| Pakket tilbehør plasseres på engangspall og pakkes i klar plast. |

## 6.3 Elektrisk forvarmer og ettervarmer

### 6.3.1 Elektrisk forvarmer, beskrivelse

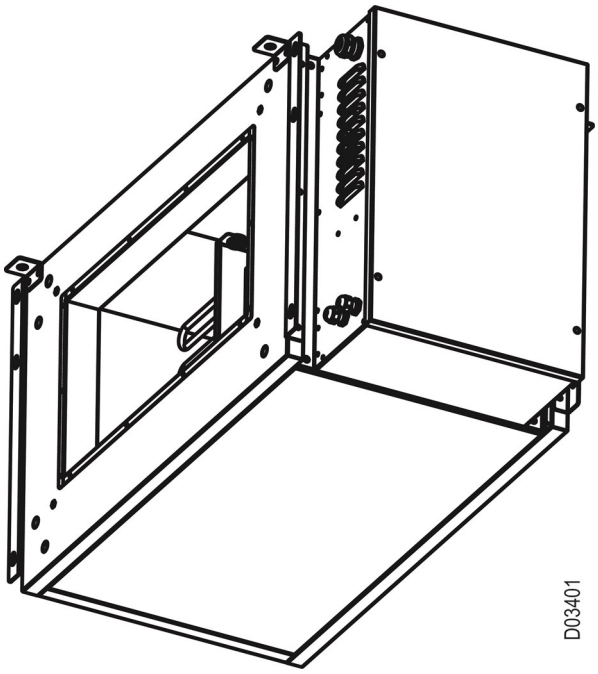


| Pos. | Del | Funksjon |
|---|---|---|
| 1 | Motstand | Varmer opp uteluften. |
| 2 * | Termostat 60 | Måler lufttemperaturen og slår av elektrisk forvarmer midlertidig ved 60 °C. Leverer strøm til elektrisk varmeovn etter at temperaturen synker under 45 °C. |
| 3 | Termostat 70 | Måler lufttemperaturen og slår av elektrisk forvarmer midlertidig ved 70 °C. Leverer strøm til elektrisk varmeovn etter at temperaturen synker under 70 °C. |
| 4 | Termostat 120 | Måler lufttemperaturen og slår av elektrisk forvarmereffekt permanent ved 120 °C. Med mindre tilbakestillingsknappen brukes manuelt. |
| 5 | Lufttemperaturføler | Måler lufttemperaturen. |
| 6 | Tilbakestillingsknapp | Tilbakestiller den elektriske forvarmeren og gir strøm manuelt. |

* Kun for CX3010/CX3020-modeller

### 6.3.2 Elektrisk ettervarmer, beskrivelse

| Pos. | Del | Funksjon |
|---|---|---|
| 1 | Motstand | Varmer opp tilluften. |
| 2 | Termostat 70 | Måler lufttemperaturen og slår av elektrisk forvarmer midlertidig ved 70 °C. Leverer strøm til elektrisk varmeovn etter at temperaturen synker under 70 °C. |
| 3 | Termostat 120 | Måler lufttemperaturen og slår av den elektriske forvarmeren permanent ved 120 °C. |
| 4* | Lufttemperaturføler | Måler tillufttemperaturen. |
| 5 | Tilbakestillingsknapp | Tilbakestiller den elektriske forvarmeren og gir strøm manuelt. |

* For ettervarmeren leveres ikke tillufttemperaturføleren inne i tilbehørspakken. I stedet er temperaturføleren som er koblet til tilførselsuttaket til ventilasjonsaggregatet, koblet til den elektriske ettervarmeren.

### 6.3.3 Elektrisk forvarmer og ettervarmer, dimensjoner

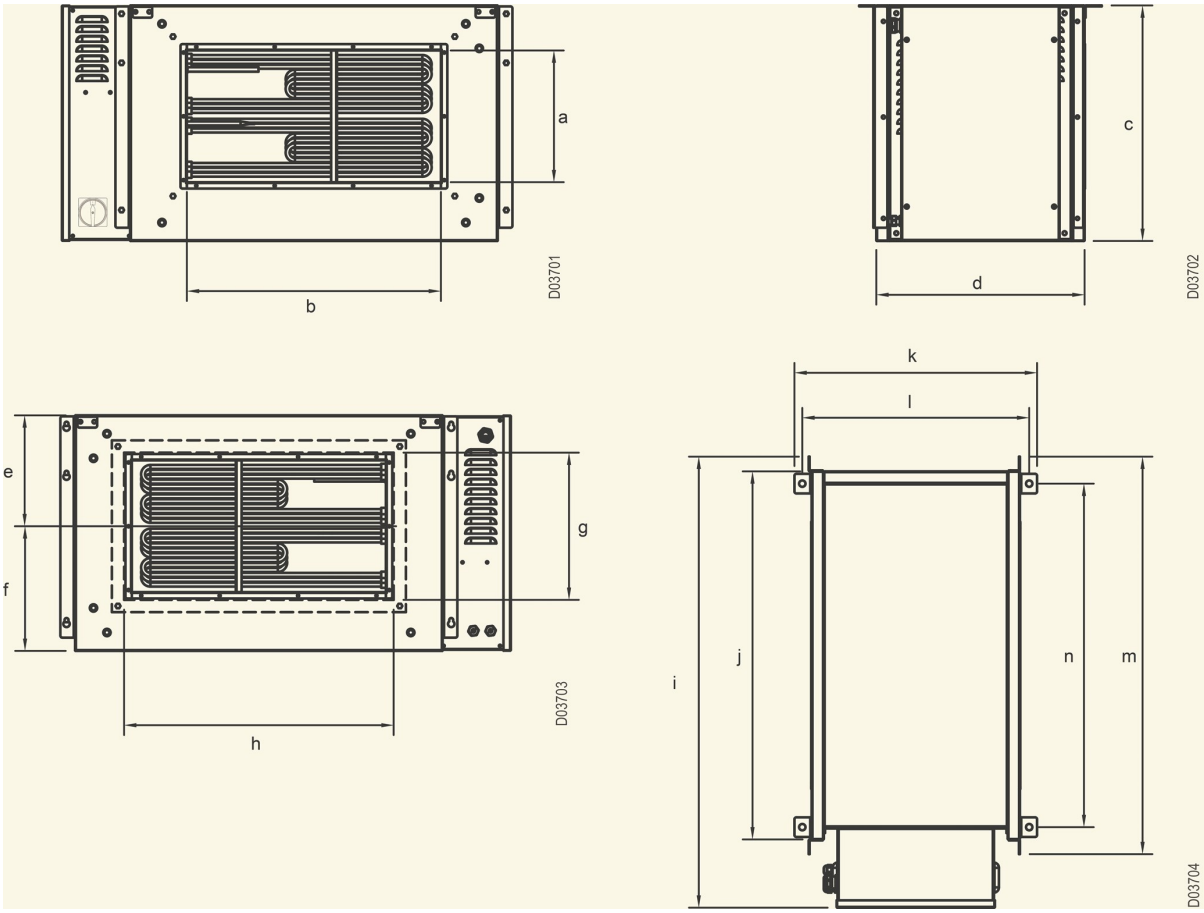


**NB:** Alle mål er oppgitt i millimeter (mm)

| Elektrisk varmeapparat, modell | a | b | c | d | e | f | g | h | i. | j | k | l | m | n/a |
|---|---|---|---|---|---|---|---|---|---|---|---|---|---|---|
| CX3010 El. Forvarmer 3kW<br>CX3010 El. Ettervarmer 3kW | 220 | 218 | 370 | 425 | 185 | 185 | 220 | 250 | 617 | 450 | 495 | 463 | 510 | 375 |
| CX3020 El. Forvarmer 5kW<br>CX3020 El. Ettervarmer 5kW | 270 | 318 | 400 | 425 | 200 | 200 | 270 | 350 | 742 | 575 | 495 | 463 | 635 | 500 |
| CX3030 El. Forvarmer 8kW<br>CX3030 El. Ettervarmer 4kW<br>CX3030 El. Ettervarmer 8kW | 268 | 518 | 480 | 425 | 254 | 254 | 300 | 550 | 919 | 750 | 495 | 463 | 810 | 700 |
| CX3040 El. Forvarmer 11kW<br>CX3040 El. Ettervarmer 5,5kW<br>CX3040 El. Ettervarmer 11kW | 368 | 568 | 565 | 425 | 283 | 283 | 400 | 600 | 994 | 825 | 495 | 463 | 885 | 750 |
| CX3050 El. Forvarmer 14kW<br>CX3050 El. Ettervarmer 7kW<br>CX3050 El. Ettervarmer 14kW | 368 | 518 | 580 | 425 | 290 | 290 | 400 | 600 | 994 | 825 | 495 | 463 | 885 | 750 |
| CX3060 El. Forvarmer 18kW<br>CX3060 El. Ettervarmer 9kW<br>CX3060 El. Ettervarmer18kW | 368 | 718 | 580 | 425 | 290 | 290 | 400 | 750 | 1154 | 985 | 495 | 463 | 1045 | 910 |

**NB:** For alt tilbehør til CX3000-serien er målene identiske for både venstre og høyre versjoner av tilbehøret.

| Elektrisk forvarmer | Totalvekt |
|---|---|
| CX3010 El. Forvarmer 3 kW | 27 kg |
| CX3020 El. Forvarmer 5 kW | 30 kg |
| CX3030 El. Forvarmer 8 kW | 42 kg |
| CX3040 El. Forvarmer 11 kW | 46 kg |
| CX3050 El. Forvarmer 14 kW | 49 kg |
| CX3060 El. Forvarmer 18 kW | 52 kg |

| Elektrisk lav kap. Ettervarmer | Totalvekt |
|---|---|
| CX3030 El. Ettervarmer 4 kW | 39 kg |
| CX3040 El. Ettervarmer 5,5 kW | 43 kg |
| CX3050 El. Ettervarmer 7 kW | 46 kg |
| CX3060 El. Ettervarmer 9 kW | 49 kg |

| Elektrisk ettervarmer | Totalvekt |
|---|---|
| CX3010 El. Ettervarmer 3 kW | 28 kg |
| CX3020 El. Ettervarmer 5 kW | 31 kg |
| CX3030 El. Ettervarmer 8 kW | 43 kg |
| CX3040 El. Ettervarmer 11 kW | 47 kg |
| CX3050 El. Ettervarmer 14 kW | 50 kg |
| CX3060 El. Ettervarmer 18 kW | 53 kg |

### 6.3.4 Elektriske varmeapparater, tekniske data

| Innpakning | Fase | Spenning (V) | Frekvens (Hz) | Trinn | På/av-bryter | 0-10 V styring | Kapasitet (kW) |
|---|---|---|---|---|---|---|---|
| CX3010 Elektrisk forvarmer 3 kW | 3 | 400 | 50 | 1 | Ja | - | 3.0 |
| CX3020 elektrisk forvarmer 5 kW | 3 | 400 | 50 | 1 | Ja | - | 5.0 |
| CX3030 elektrisk forvarmer 8 kW | 3 | 400 | 50 | 2 | Ja | - | 8.0 |
| CX3040 Elektrisk forvarmer 11 kW | 3 | 400 | 50 | 2 | Ja | - | 11.0 |
| CX3050 elektrisk forvarmer 14 kW | 3 | 400 | 50 | 2 | Ja | - | 14.0 |
| CX3060 elektrisk forvarmer 18 kW | 3 | 400 | 50 | 2 | Ja | - | 18.0 |
| CX3010 Elektrisk ettervarmer 3 kW | 3 | 400 | 50 | - | - | Ja | 3.0 |
| CX3020 Elektrisk ettervarmer 5 kW | 3 | 400 | 50 | - | - | Ja | 5.0 |
| CX3030 elektrisk ettervarmer 4 kW | 3 | 400 | 50 | - | - | Ja | 4.0 |
| CX3030 elektrisk ettervarmer 8 kW | 3 | 400 | 50 | - | - | Ja | 8.0 |
| CX3040 Elektrisk ettervarmer 5,5 kW | 3 | 400 | 50 | - | - | Ja | 5.5 |
| CX3040 Elektrisk ettervarmer 11 kW | 3 | 400 | 50 | - | - | Ja | 11.0 |
| CX3050 elektrisk ettervarmer 7 kW | 3 | 400 | 50 | - | - | Ja | 7.0 |
| CX3050 Elektrisk ettervarmer 14 kW | 3 | 400 | 50 | - | - | Ja | 14.0 |
| CX3060 Elektrisk ettervarmer 9 kW | 3 | 400 | 50 | - | - | Ja | 9.0 |
| CX3060 elektrisk ettervarmer 18 kW | 3 | 400 | 50 | - | - | Ja | 18.0 |

### 6.3.5 Koble den elektriske forvarmeren til enheten

**Tabell 1**

| Trinn | Slik gjør du | Figur |
|---|---|---|
| 1 | Slå av strømforsyningen til aggregatet med skillebryteren. **NB:** Hvis det er koblet et elektrisk varmeapparat til enheten, slår du av strømmen til det elektriske varmeapparatet med skillebryteren på varmeapparatet. | |
| 2 | Åpne pakken med elektrisk forvarmer. | |
| 3 | Ta pakningsrullen som følger med i pakningen. Lim den på forvarmerens luftutløpsoverflate der ventilasjonsenhetens overflate skal monteres (vist med rødt rektangel i gitt figur). | 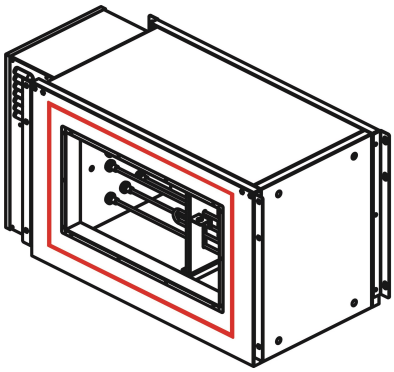 D04602 |
| 4 | Demonter tilleggsbraketten som følger med den elektriske forvarmeren slik den er montert på den. | 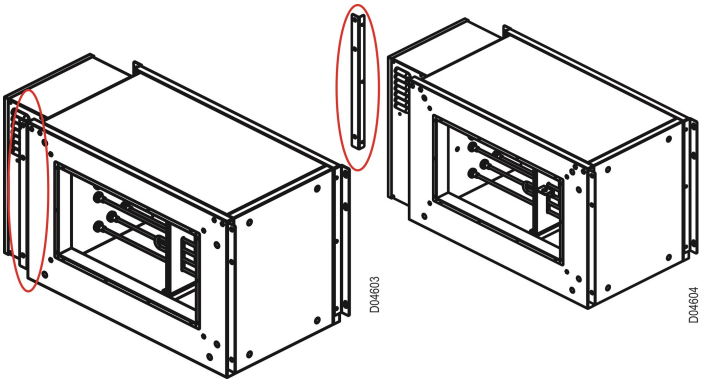 D04603 D04604 |
| 5 | Monter demontert brakett på enheten med bolter. | 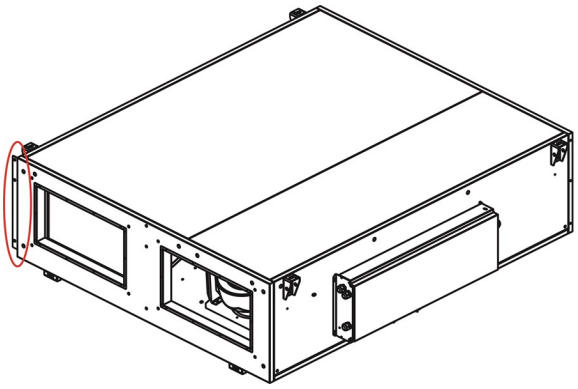 D04701 |
| 6 | Monter to opphengsklemmer på den elektriske forvarmerens overflate der luftstrømmen vil komme inn i varmeapparatet.<br>**NB:** Bruk opphengsklemmer og bolter som følger med tilbehøret. | 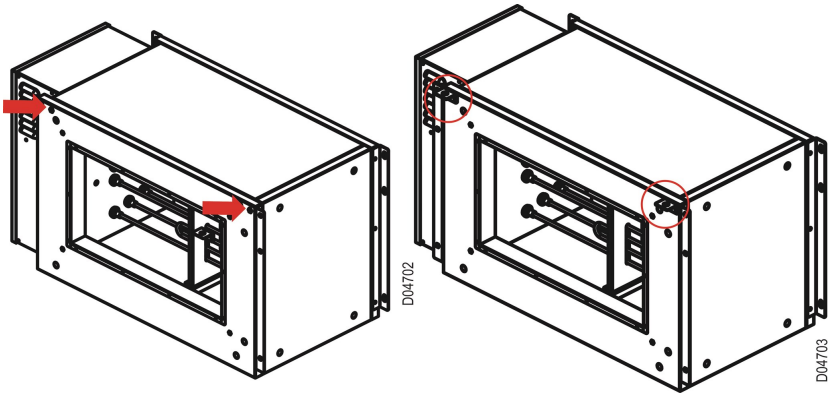 D04702 D04703 |

| Trinn | Slik gjør du | Figur |
|---|---|---|
| 7 | Løsne boltene på den monterte braketten og enheten som tilbehøret skal monteres med.<br>Plasser den elektriske forvarmeren på uteluftinntaket på enheten. | 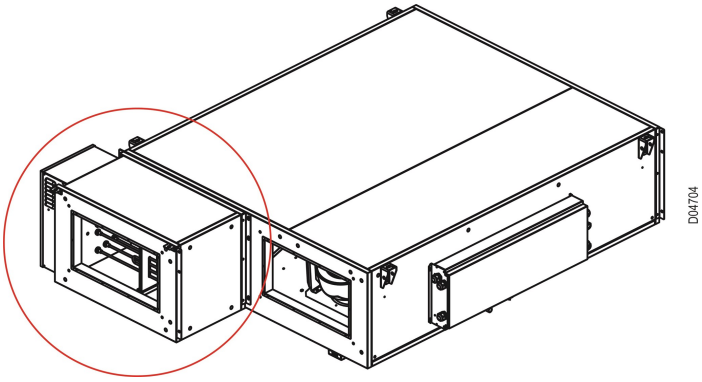 |
| 8 | Juster boltene på enheten med braketthullene på varmeapparatet.<br>Stram deretter boltene på enheten. | 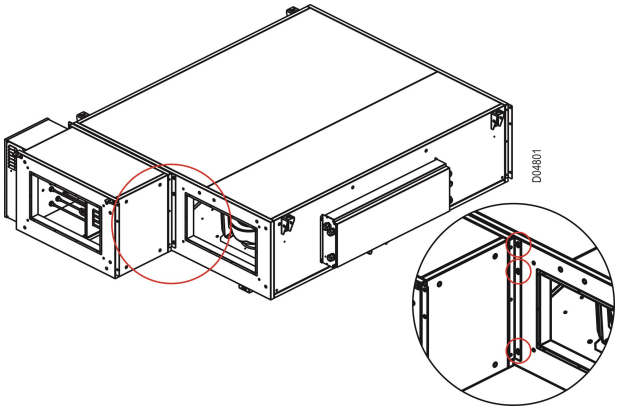 |
| 9 | Fest de to opphengsklemmene for elektriske forvarmere i taket. | 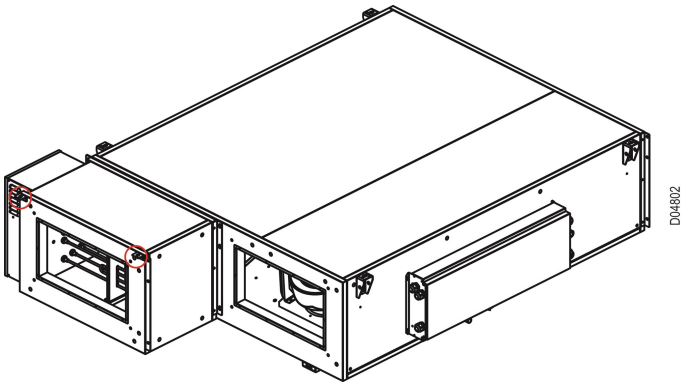 |
| 10 | Monter den "rektangulære til sirkulære adapteren" til den elektriske forvarmerens luftinntak. Koble deretter luftkanalen til adapteren på den elektriske forvarmeren.<br>**NB:** Hvis luftkanalene er rektangulære, er det ikke nødvendig med adapter for tilkoblingen. Luftkanalen kan kobles til den elektriske forvarmeren etter at varmeapparatet er montert på enheten. | |
| 11 | Monter utelufttemperaturføleren som følger med den elektriske forvarmeren, på luftkanalen før den elektriske forvarmeren. | |
| 12 | Koble den elektriske forvarmerens e-boks til ventilasjonsenhetens e-boks med kommunikasjonskabelen som følger med den elektriske forvarmeren i pakken. | |
| 13 | Konfigurer ventilasjonsenheten for den elektriske forvarmeren på nytt. | |

### 6.3.6 Koble den elektriske forvarmeren til luftkanalen

**Tabell 2**

| Trinn | Slik gjør du | Figur |
|---|---|---|
| 1 | Slå av strømforsyningen til aggregatet med skillebryteren. **NB:** Hvis det er koblet et elektrisk varmeapparat til enheten, slår du av strømmen til det elektriske varmeapparatet med skillebryteren på varmeapparatet. | |
| 2 | Åpne pakken med elektrisk forvarmer. | |
| 3 | Monter de fire opphengsklemmene som følger med i tilbehørspakken, på den elektriske forvarmeren. Fest deretter de fire opphengsklemmene for elektriske forvarmere i taket. | 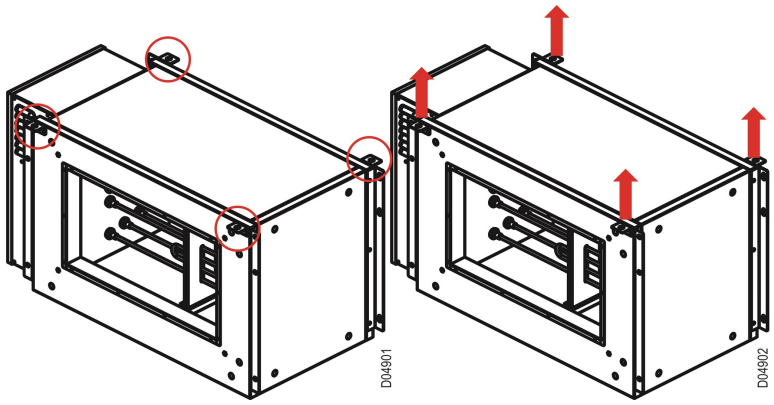  |
| 4 | Monter den "rektangulære til sirkulære adapteren" på den elektriske forvarmerens luftinntak og -utløp. Koble deretter luftkanalene til adapterne på den elektriske forvarmeren. **NB:** Hvis luftkanalene er rektangulære, er det ikke nødvendig med adapter for tilkoblingen. Luftkanalene kan kobles til den elektriske forvarmeren etter at varmeapparatet er festet til taket. | |
| 5 | Monter utelufttemperaturføleren som følger med den elektriske forvarmeren, på luftkanalen før den elektriske forvarmeren. | |
| 6 | Koble den elektriske forvarmerens e-boks til ventilasjonsenhetens e-boks med kommunikasjonskabelen som følger med den elektriske forvarmeren i pakken. | |
| 7 | Konfigurer ventilasjonsenheten for den elektriske forvarmeren på nytt. | |

### 6.3.7 Koble den elektriske ettervarmeren til enheten

**Tabell 3**

| Trinn | Slik gjør du | Figur |
|---|---|---|
| 1 | Slå av strømforsyningen til aggregatet med skillebryteren. **NB:** Hvis det er koblet et elektrisk varmeapparat til enheten, slår du av strømmen til det elektriske varmeapparatet med skillebryteren på varmeapparatet. | |
| 2 | Åpne pakken med elektrisk ettervarmer. | |
| 3 | Ta pakningsrullen som følger med i pakningen. Lim den på ettervarmerens luftinntak der varmeapparatet skal monteres. | 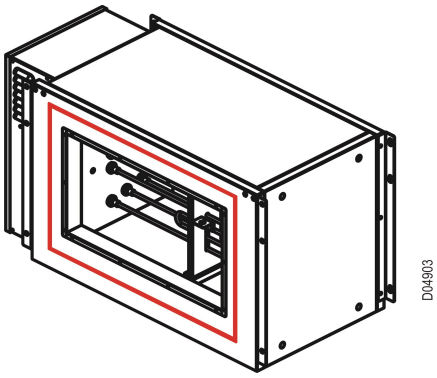  |
| 4 | Monter to opphengsklemmer på den elektriske ettervarmerens overflate der luftstrømmen går ut av varmeapparatet.<br>**NB:** Bruk opphengsklemmer og bolter som følger med i tilbehørspakken. | 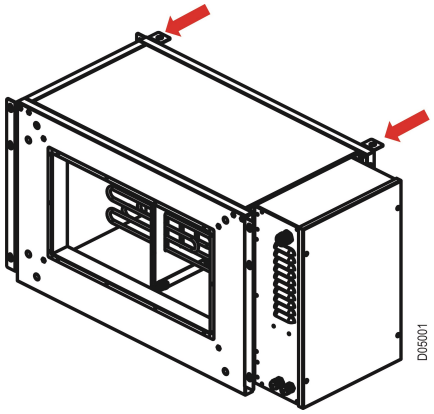  |
| 5 | Demonter tilleggsbraketten som følger med den elektriske ettervarmeren slik den er montert på den. Monter deretter den demonterte braketten på enheten med bolter. | 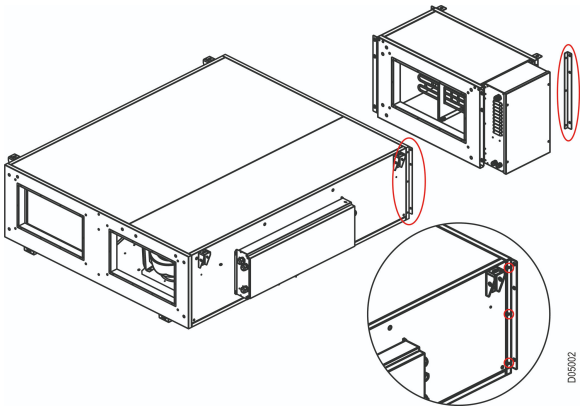  |



EXHAUSTO

| Trinn | Slik gjør du | Figur |
|---|---|---|
| 6 | Løsne boltene på den monterte braketten og enheten som tilbehøret skal monteres med. Plasser den elektriske ettervarmeren på enhetens tilluftsutløp. Juster boltene på enheten med braketthullene på varmeapparatet. Stram deretter boltene på enheten. | 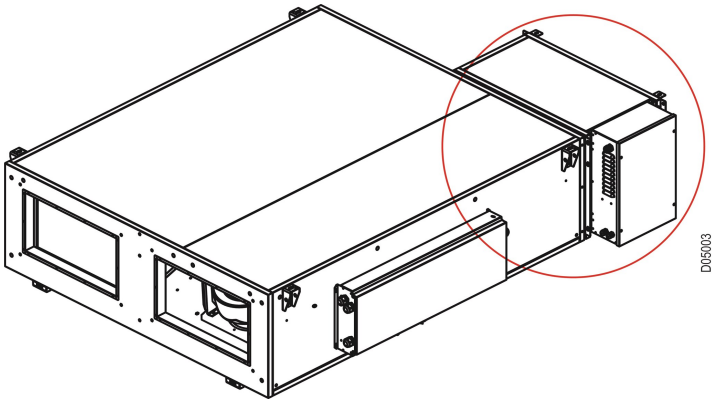 |
| 7 | Fest de to opphengsklemmene for elektriske ettervarmere i taket. | 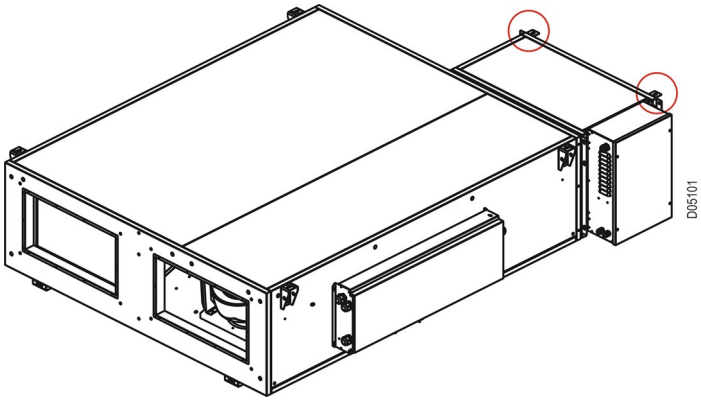 |
| 8 | "Monter den "rektangulære til sirkulære adapteren" til luftutløpet på den elektriske ettervarmeren. Koble deretter luftkanalen til adapteren på den elektriske ettervarmeren.<br>**NB:** Hvis luftkanalene er rektangulære, er det ikke nødvendig med adapter for tilkoblingen. Luftkanalen kan kobles til den elektriske ettervarmeren etter at varmeapparatet er montert på enheten." | |
| 9 | Demonter tillufttemperaturføleren som følger med enheten og som er montert på tilluftsiden av ventilasjonskanalen. | |
| 10 | Monter tillufttemperaturføleren som er utmontert fra luftkanalen til luftkanalen etter den elektriske ettervarmeren. | |
| 11 | Koble den elektriske ettervarmerens e-boks til ventilasjonsenhetens e-boks med kommunikasjonskabelen som følger med den elektriske ettervarmeren i pakken. | |
| 12 | Konfigurer ventilasjonsenheten for den elektriske ettervarmeren på nytt. | |

### 6.3.8 Koble den elektriske ettervarmeren til et annet tilbehør

**Tabell 4**

| Trinn | Slik gjør du | Figur |
|---|---|---|
| 1 | Slå av strømforsyningen til aggregatet med skillebryteren. **NB:** Hvis det er koblet et elektrisk varmeapparat til enheten, slår du av strømmen til det elektriske varmeapparatet med skillebryteren på varmeapparatet. | |
| 2 | Åpne pakken med elektrisk ettervarmer. | |
| 3 | Ta pakningsrullen som følger med i pakningen. Lim den på ettervarmerens luftinntak der varmeapparatet skal monteres. | 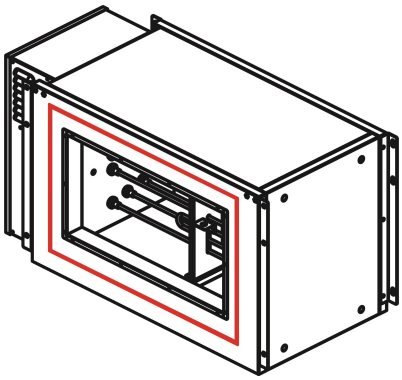 D05102 |
| 4 | Demonter tilleggsbraketten som følger med den elektriske ettervarmeren slik den er montert på den. **NB:** Hvis et annet tilbehør skal monteres etter den elektriske ettervarmeren, demonterer du braketten på tilbehøret som skal monteres i enden av forsyningskanalen før ventilasjonskanalen eller adapteren." | 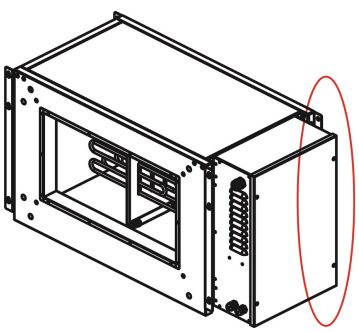 D05201 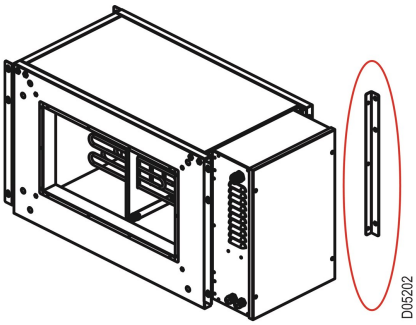 D05202 |
| 5 | Monter den demonterte braketten på tilbehøret med bolter. | 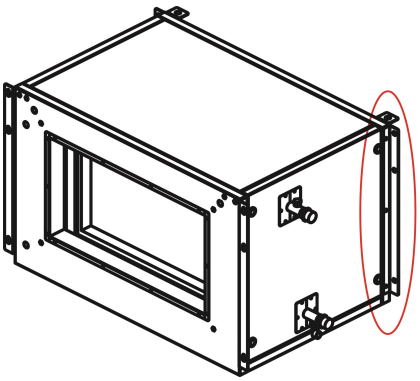 D05203 |
| 6 | Monter to opphengsklemmer på den elektriske ettervarmerens overflate der luftstrømmen går ut av varmeapparatet. **NB:**Bruk opphengsklemmer og bolter som følger med i tilbehørspakken. | 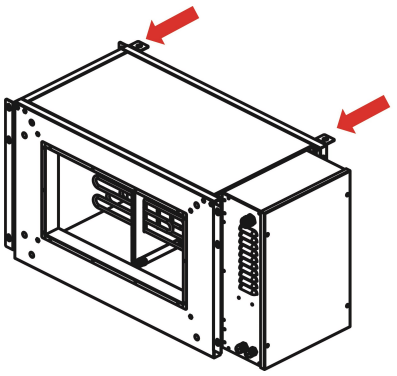 D05204 |
| 7 | Demonter opphengsklemmene i taket på tilbehøret som den elektriske ettervarmeren skal monteres på. | |

| Trinn | Slik gjør du | Figur |
|---|---|---|
| 8 | Løsne boltene på tilbehøret som den elektriske ettervarmeren skal monteres på. Plasser den elektriske ettervarmeren på tilbehørets tilluftsutløp. Juster deretter boltene på tilbehøret i forhold til braketthullene på varmeapparatet. Stram boltene på tilbehøret. | 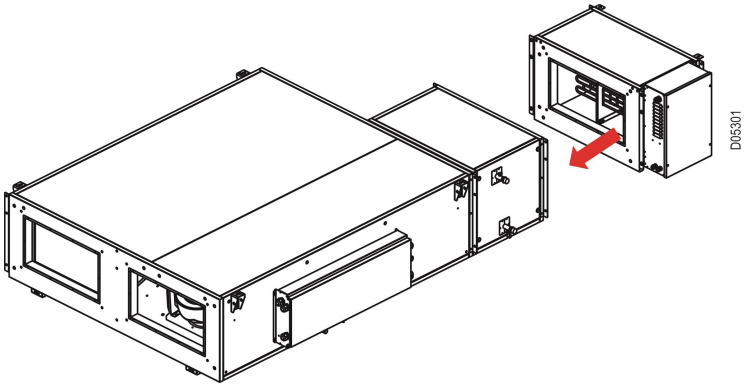  |
| 9 | Fest de to andre opphengsklemmene for elektriske ettervarmere i taket. | 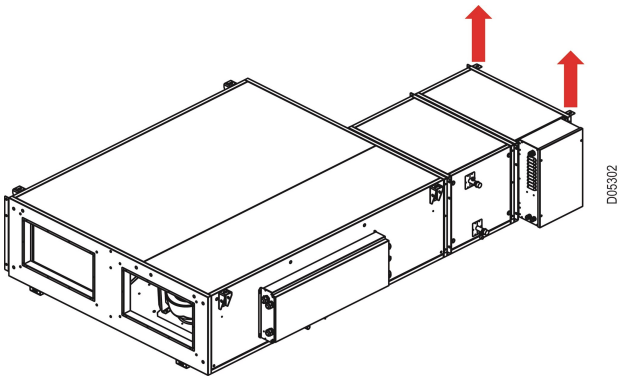  |
| 10 | Monter den "rektangulære til sirkulære adapteren" på utløpet til den elektriske ettervarmeren. Koble deretter luftkanalen til adapteren på den elektriske ettervarmeren.<br>**NB:**Hvis luftkanalene er rektangulære, er det ikke nødvendig med adapter for tilkoblingen. Luftkanalen kan kobles til den elektriske ettervarmeren etter at varmeapparatet er montert på enheten. | |
| 11 | Demonter tillufttemperaturføleren som er montert på ventilasjonskanalen etter tilbehøret som den elektriske ettervarmeren er koblet til. | |
| 12 | Monter tillufttemperaturføleren som er utmontert fra luftkanalen til luftkanalen etter den elektriske ettervarmeren. | |
| 13 | Koble den elektriske ettervarmerens e-boks til ventilasjonsenhetens e-boks med kommunikasjonskabelen som følger med den elektriske ettervarmeren i pakken. | |
| 14 | Konfigurer ventilasjonsenheten for den elektriske ettervarmeren på nytt. | |

### 6.3.9 Koble den elektriske ettervarmeren til luftkanalen

**Tabell 5**

| Trinn | Slik gjør du |
|---|---|
| 1 | Slå av strømforsyningen til aggregatet med skillebryteren. **NB:** Hvis det er koblet et elektrisk varmeapparat til enheten, slår du av strømmen til det elektriske varmeapparatet med skillebryteren på varmeapparatet. |
| 2 | Åpne pakken med elektrisk forvarmer. |
| 3 | Fest de fire opphengsklemmene for elektriske ettervarmere til taket (se figurene i Tabell 2, Trinn 3). |
| 4 | Monter den "rektangulære til sirkulære adapteren" på det elektriske ettervarmerens luftinntak og -utløp. Koble deretter luftkanalene til adapterne på den elektriske ettervarmeren.<br>**NB:** Hvis luftkanalene er rektangulære, er det ikke nødvendig med adapter for tilkoblingen. Luftkanalene kan kobles til den elektriske ettervarmeren etter at varmeapparatet er festet til taket. |
| 5 | Demonter tillufttemperaturføleren som er montert på ventilasjonskanalen etter at tilbehøret er montert før den elektriske ettervarmeren. |
| 6 | Monter tillufttemperaturføleren som er utmontert fra luftkanalen til luftkanalen etter den elektriske ettervarmeren. |
| 7 | Koble den elektriske ettervarmerens e-boks til ventilasjonsenhetens e-boks med kommunikasjonskabelen som følger med den elektriske ettervarmeren i pakken. |
| 8 | Konfigurer ventilasjonsenheten for den elektriske ettervarmeren på nytt. |

## 6.4 Batteriboks med change-over-funksjon

### 6.4.1 Batteriboks med change-over-funksjon, beskrivelse

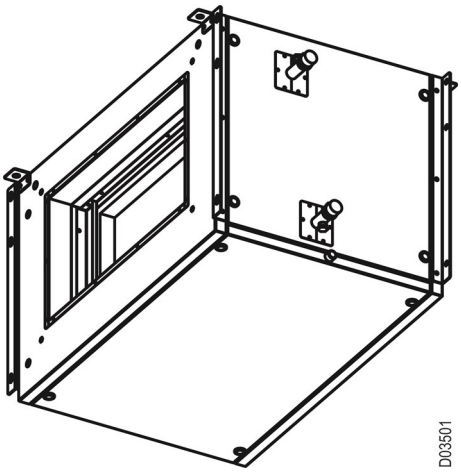


| Pos. | Del | Funksjon |
|---|---|---|
| 1 | Batteri med change-over-funksjon | Kjøler/varmer tilluft. |
| 2 | Dråpeskiller | Skiller fuktighet fra tilluft. |
| 3* | Lufttemperaturføler | Måler tillufttemperaturen. |
| 4 | Kondensavløpsrør | Overfører kondensvann fra kondensbrettet utenfor. |
| 5 | Vannlåsadapter til avløp | Muliggjør vannlåstilkobling til kondensavløpsrøret. |
| 6 | Avisingsføler for batteri | Måler batteriets utløpsvanntemperatur. |

* For batteriboksen med change-over-funksjon er ikke tillufttemperaturføleren inkludert i tilbehørspakken. I stedet er temperaturføleren som er koblet til tilførselsuttaket til ventilasjonsaggregatet, koblet til batteriboksen med change-over-funksjon.

### 6.4.2 Batteriboks med change-over-funksjon, mål

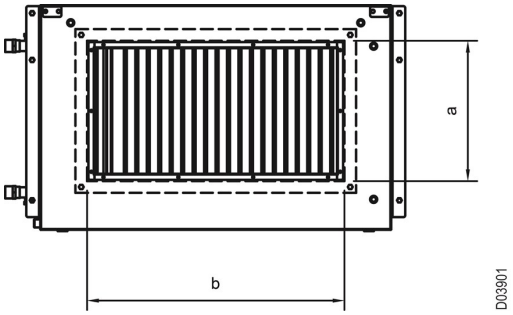


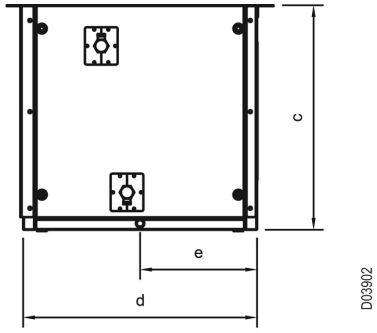


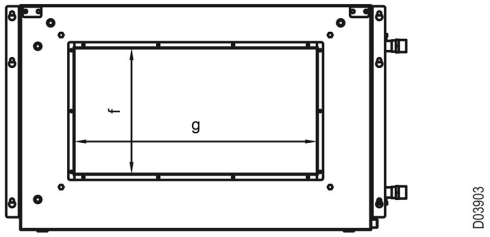


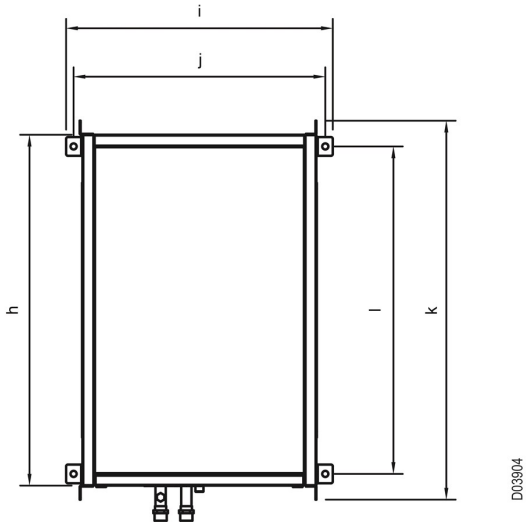


**NB:** Alle mål er oppgitt i millimeter (mm)

| Batteriboks med change-over-funksjon | a | b | c | d | e | f | g | h | i. | j | k | l |
|---|---|---|---|---|---|---|---|---|---|---|---|---|
| CX3010 Batteriboks med change-over-funksjon | 220 | 250 | 370 | 500 | 250 | 220 | 218 | 450 | 570 | 538 | 510 | 375 |
| CX3020 Batteriboks med change-over-funksjon | 270 | 350 | 400 | 500 | 250 | 270 | 318 | 575 | 570 | 538 | 635 | 500 |
| CX3030 Batteriboks med change-over-funksjon | 300 | 550 | 480 | 500 | 250 | 268 | 518 | 750 | 570 | 538 | 810 | 700 |
| CX3040 Batteriboks med change-over-funksjon | 400 | 600 | 565 | 500 | 250 | 368 | 568 | 825 | 570 | 538 | 885 | 750 |
| CX3050 Batteriboks med change-over-funksjon | 400 | 600 | 580 | 500 | 250 | 368 | 568 | 825 | 570 | 538 | 885 | 750 |
| CX3060 Batteriboks med change-over-funksjon | 400 | 750 | 580 | 500 | 250 | 368 | 718 | 985 | 570 | 538 | 1045 | 910 |

**NB:** For alt tilbehør til CX3000-serien er målene identiske for både venstre og høyre versjoner av tilbehøret.

| Batteriboks med change-over-funksjon | Batterivekt | Totalvekt |
|---|---|---|
| CX3010 Batteriboks med change-over-funksjon | 6 kg | 30 kg |
| CX3020 Batteriboks med change-over-funksjon | 7 kg | 36 kg |
| CX3030 Batteriboks med change-over-funksjon | 9 kg | 48 kg |
| CX3040 Batteriboks med change-over-funksjon | 13 kg | 57 kg |
| CX3050 Batteriboks med change-over-funksjon | 14 kg | 60 kg |
| CX3060 Batteriboks med change-over-funksjon | 15 kg | 64 kg |

### 6.4.3 Batterier med change-over-funksjon, tekniske data

| | Kjøledrift | | Varmedrift | |
|---|---|---|---|---|
| **Batteriboks med change-over-funksjon** | **Nominell volum-strøm (m3/t)** | **Kjølekapasitet (kW)** | **Nominell volum-strøm (m3/t)** | **Varmekapasitet (kW)** |
| CX3010 Batteriboks med change-over-funksjon | 500 | 1.48 | 500 | 4.06 |
| CX3020 Batteriboks med change-over-funksjon | 900 | 2.32 | 900 | 6.77 |
| CX3030 Batteriboks med change-over-funksjon | 1400 | 3.94 | 1400 | 10.95 |
| CX3040 Batteriboks med change-over-funksjon | 2000 | 5.03 | 2000 | 15.58 |
| CX3050 Batteriboks med change-over-funksjon | 2500 | 7.04 | 2500 | 19.08 |
| CX3060 Batteriboks med change-over-funksjon | 3300 | 10.67 | 3300 | 27.69 |

**NB:** For batterivarmekapasiteter. Vannbatteriets inntakstemperatur og utløpstemperatur regnes som hhv. 60 °C og 40 °C.
For batteriets kjølekapasitet. Vannbatteriets inntakstemperatur og utløpstemperatur regnes som hhv. 7 °C og 12 °C.

### 6.4.4 Hvordan koble batteriboksen med change-over-funksjon til aggregatet

**Tabell 6**

| Trinn | Slik gjør du | Figur |
|---|---|---|
| 1 | Slå av strømforsyningen til aggregatet med skillebryteren. **NB:** Hvis det er koblet et elektrisk varmeapparat til enheten, slår du av strømmen til det elektriske varmeapparatet med skillebryteren på varmeapparatet. | |
| 2 | Åpne pakken med batteriboksen med change-over-funksjon. | |
| 3 | Følg instruksjonene i trinn 3-7, tabell 3. | |
| 4 | Monter den "rektangulære til sirkulære adapteren" på batteriboksens luftutløp. Koble deretter luftkanalen til adapteren på batteriboksen med change-over-funksjon.<br>**NB:** Hvis luftkanalene er rektangulære, er det ikke nødvendig med adapter for tilkoblingen. Luftkanalen kan kobles til batteriboksen med change-over-funksjon etter at batteriboksen er montert på enheten. | |
| 5 | Demonter tillufttemperaturføleren som følger med enheten og som er montert på tilluftsiden av ventilasjonskanalen. | |
| 6 | Monter tillufttemperaturføleren som er fjernet fra luftkanalen til luftkanalen igjen etter batteriboksen. | |
| 7 | Koble rørene til rørene i batteriboksen med change-over-funksjon. Bruk en dobbel nøkkel ved tilkobling av rør til batteriboksen med change-over-funksjon for å unngå skade på rørene.**NB:** Husk å ha frostvæske i batteriboksen. | 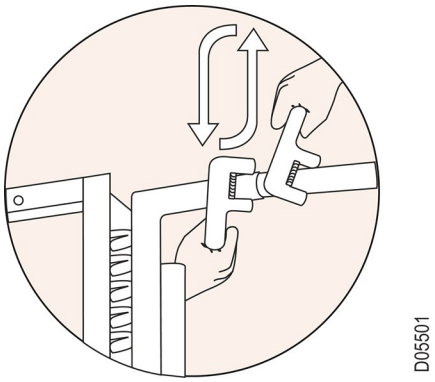 |
| 10 | Koble 3-veisventilaktuatoren til ventilasjonsenhetens e-boks med kommunikasjonskabelen som følger med i pakken med batteriboksen med change-over-funksjon. | |
| 11 | Fest temperaturføleren i pakken til batteriboksen til vannutløpsrøret på batteriboksen med change-over-funksjon. Bruk plastklemmer til å feste føleren til røret. | |
| 12 | Koble temperaturføleren til lufteenhetens e-boks. | |
| 13 | Konfigurer ventilasjonsenheten for den elektriske ettervarmeren på nytt. | |

### 6.4.5 Koble batteriboksen med change-over-funksjon til et annet tilbehør

**Tabell 7**

| Trinn | Slik gjør du |
|---|---|
| 1 | Slå av strømforsyningen til aggregatet med skillebryteren. **NB:** Hvis det er koblet et elektrisk varmeapparat til enheten, slår du av strømmen til det elektriske varmeapparatet med skillebryteren på varmeapparatet. |
| 2 | Åpne pakken med batteriboksen med change-over-funksjon. |
| 3 | Følg instruksjonene i trinn 3-9, tabell 4. |
| 4 | Monter den "rektangulære til sirkulære adapteren" på batteriboksens luftutløp. Koble deretter luftkanalen til adapteren på batteriboksen med change-over-funksjon.<br>**NB:**Hvis luftkanalene er rektangulære, er det ikke nødvendig med adapter for tilkoblingen. Luftkanalen kan kobles til batteriboksen med change-over-funksjon etter at batteriboksen er montert på enheten. |
| 5 | Demonter tillufttemperaturføleren som er montert på ventilasjonskanalen etter tilbehøret som batteriboksen med change-over-funksjon er koblet til. |
| 6 | Følg instruksjonene i trinn 6-13, tabell 6. |

### 6.4.6 Hvordan koble batteriboksen med change-over-funksjon til luftkanalen

**Tabell 8**

| Trinn | Slik gjør du |
|---|---|
| 1 | Slå av strømforsyningen til aggregatet med skillebryteren. **NB:** Hvis det er koblet et elektrisk varmeapparat til enheten, slår du av strømmen til det elektriske varmeapparatet med skillebryteren på varmeapparatet. |
| 2 | Åpne pakken med batteriboksen med change-over-funksjon. |
| 3 | Fest de fire opphengsklemmene for batteriboksen til taket (se de angitte figurene i Tabell 2, Trinn 3). |
| 4 | Monter den "rektangulære til sirkulære adapteren" på batteriboksens luftinntak og -utløp. Koble deretter luftkanalene til adapterne på batteriboksen med change-over-funksjon.<br>**NB:**Hvis luftkanalene er rektangulære, er det ikke nødvendig med adapter for tilkoblingen. Luftkanalene kan kobles til etter at batteriboksen med change-over-funksjon er festet til taket. |
| 5 | Demonter tillufttemperaturføleren som er montert på ventilasjonskanalen etter tilbehøret som batteriboksen med change-over-funksjon er koblet til. |
| 6 | Følg instruksjonene i trinn 6-13, tabell 6. |

### 6.4.7 Slik utfører du service på batteriboksen

| Trinn | Slik gjør du | Figur |
|---|---|---|
| 1 | Slå av strømforsyningen til aggregatet med skillebryteren. **NB:** Hvis det er koblet et elektrisk varmeapparat til enheten, slår du av strømmen til det elektriske varmeapparatet med skillebryteren på varmeapparatet. | |
| 2 | Steng av vannstrømmen som kommer inn i rørene til batteriboksen med change-over-funksjon. | |
| 3 | Koble fra kondensavløpet (vist med en rød sirkel). Koble deretter fra rørkoblingene. Bruk en dobbel nøkkel ved tilkobling av rør til batteriboksen med change-over-funksjon for å unngå skade på rørene. | 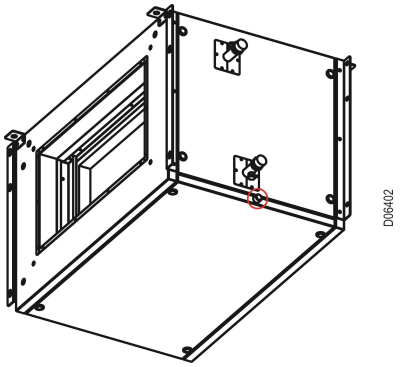  |
| 4 | Skru løs 4 bolter på hjørnene av panelet under batteriboksen (vist med røde sirkler).<br>**NB:** Mens du skrur ut boltene, plasserer du hånden på panelet for å støtte vekten av panelet. | 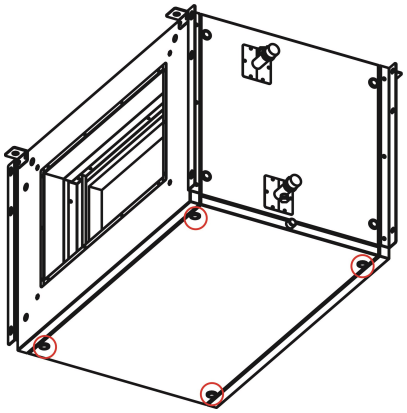  |
| 5 | Flytt batteribokspanelet nedover (pilretning). | 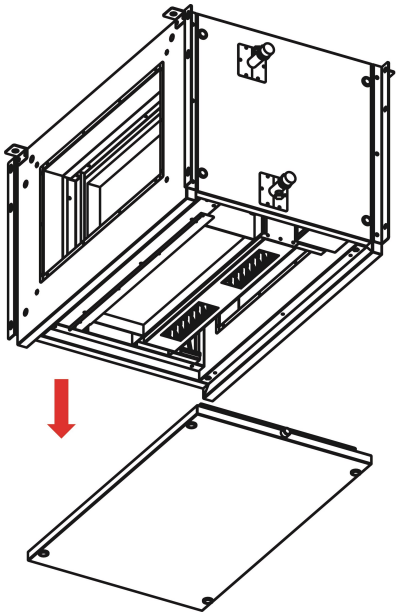  |

| Trinn | Slik gjør du | Figur |
|---|---|---|
| 6 | Løsne de nedre boltene på separatorklemmene litt. Trekk separatorklemmene nedover (pil 1-retning). Skyv deretter separatorklemmene sidelengs (pil 2 retning). | 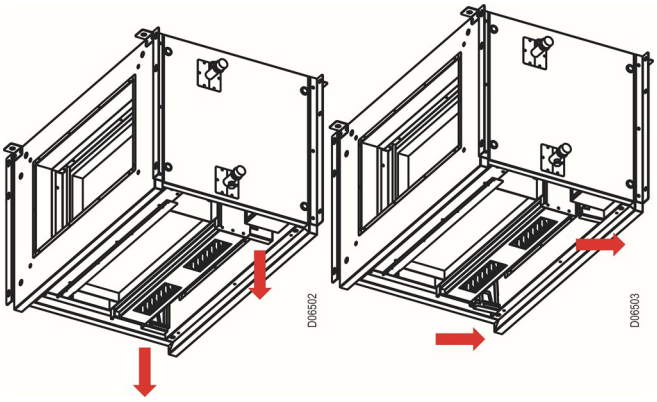  |
| 7 | Dråpeutskilleren er nå fri og kan fjernes nedover (pil 1 retning). | 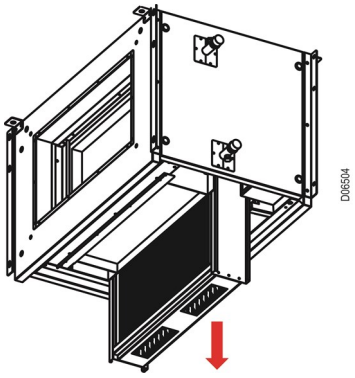  |
| 8 | Rengjør dråpeskilleren. | |
| 9 | Skru ut 4 bolter i hjørnene på sidepanelet til batteriboksen (vist med røde sirkler). | 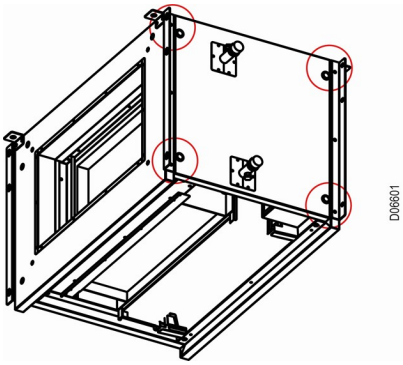  |



EXHAUSTO

| Trinn | Slik gjør du | Figur |
|---|---|---|
| 10 | Trekk først batteriet litt mot deg. Skyv deretter batteriet med change-over-funksjon til side (pil 1-retning). Deretter tar du det utenfor batteriboksmodulen (pil 2 retning). | 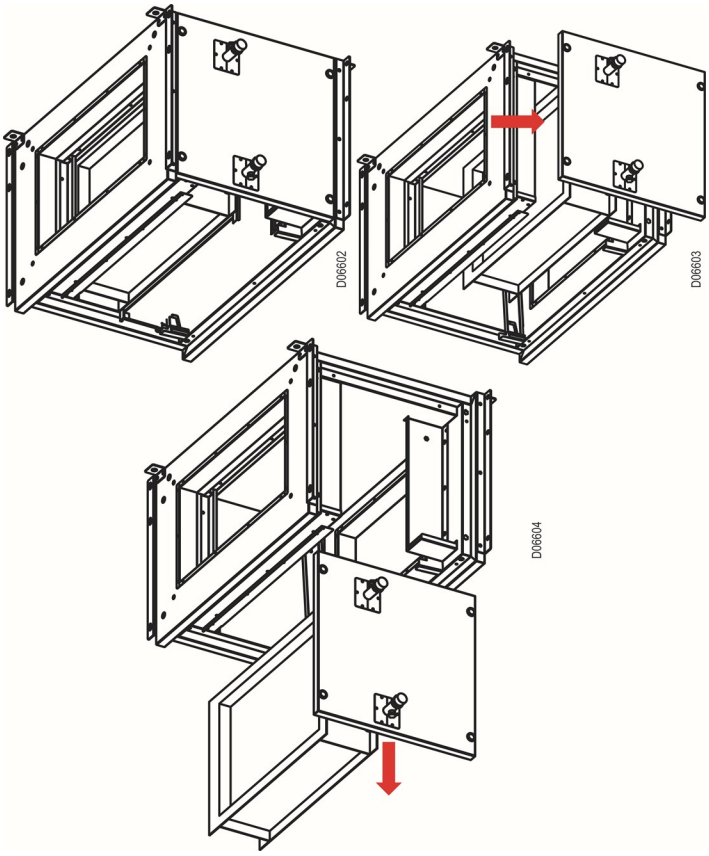  |
| 11 | Børst og støvsug batteriet. Rengjør om nødvendig med såpe og vann (ta deretter batteriet med utenfor enheten før rengjøring). | |

## 6.5 Filterboks

### 6.5.1 Filterboks, beskrivelse

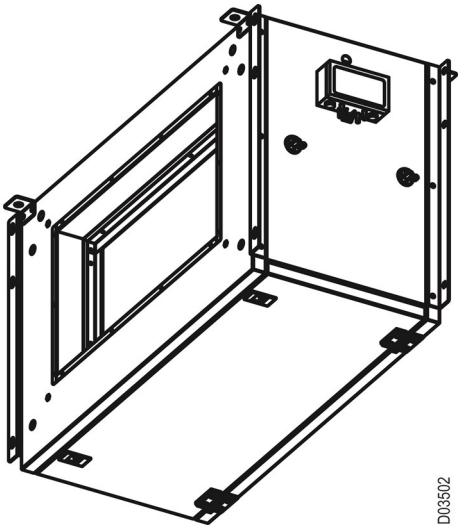


| Pos. | Del | Funksjon |
|---|---|---|
| 1 | Luftfilter | Tilluftfiltre. |
| 2 | Trykksender | Måler lufttrykkfall på grunn av filter. |

### 6.5.2 Filterboks, dimensjoner

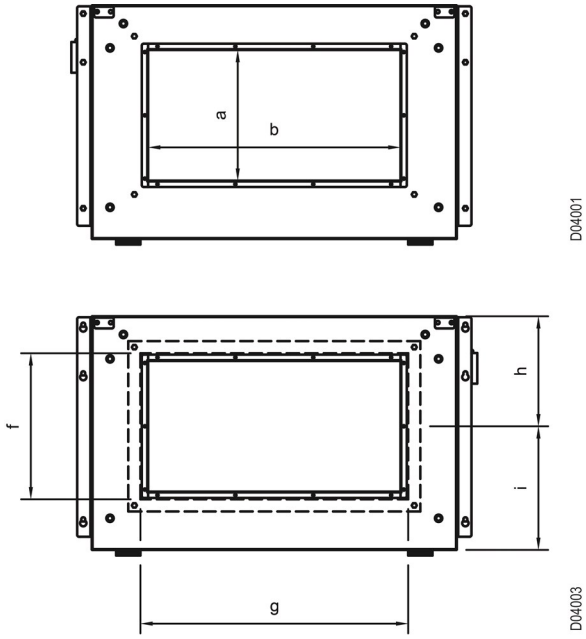


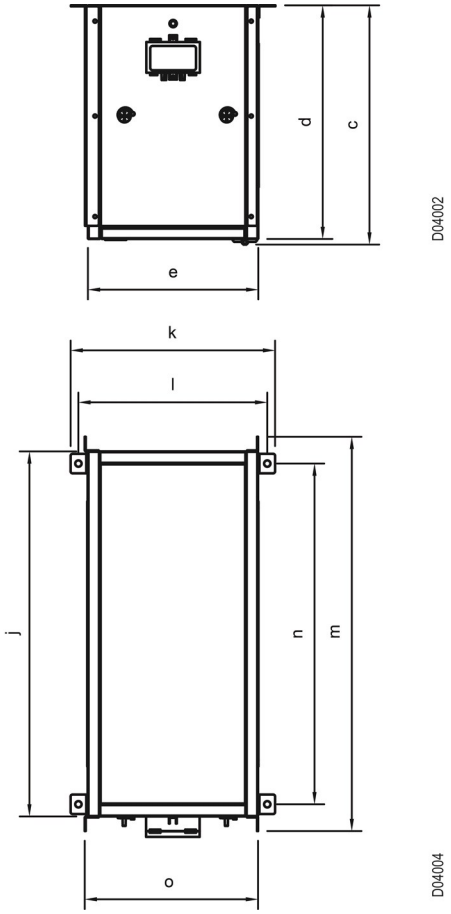


| Filterboks | a | b | c | d | e | f | g | h | i. | j | k | l | m | n/a | o |
|---|---|---|---|---|---|---|---|---|---|---|---|---|---|---|---|
| CX3010 Filterboks | 220 | 218 | 382 | 370 | 350 | 220 | 250 | 185 | 185 | 450 | 420 | 388 | 510 | 375 | 356 |
| CX3020 Filterboks | 270 | 318 | 412 | 400 | 350 | 270 | 350 | 200 | 200 | 575 | 420 | 388 | 635 | 500 | 356 |
| CX3030 Filterboks | 268 | 518 | 492 | 480 | 350 | 300 | 550 | 226 | 254 | 750 | 420 | 388 | 810 | 700 | 356 |
| CX3040 Filterboks | 368 | 568 | 572 | 565 | 350 | 400 | 600 | 283 | 283 | 825 | 420 | 388 | 885 | 750 | 356 |
| CX3050 Filterboks | 368 | 568 | 592 | 580 | 350 | 400 | 600 | 290 | 290 | 825 | 420 | 388 | 885 | 750 | 356 |
| CX3060 Filterboks | 368 | 718 | 592 | 580 | 350 | 400 | 750 | 290 | 290 | 985 | 420 | 388 | 1045 | 910 | 356 |

**NB:** For alt tilbehør til CX3000-serien er målene identiske for både venstre og høyre versjoner av tilbehøret.

| Filterboks | Totalvekt |
|---|---|
| CX3010 Filterboks | 21 kg |
| CX3020 Filterboks | 23 kg |
| CX3030 Filterboks | 33 kg |
| CX3040 Filterboks | 36 kg |
| CX3050 Filterboks | 39 kg |
| CX3060 Filterboks | 42 kg |

### 6.5.3 Slik kobler du filterboksen til enheten

**Tabell 9**

| Trinn | Slik gjør du |
|---|---|
| 1 | Slå av strømforsyningen til aggregatet med skillebryteren. **NB:** Hvis det er koblet et elektrisk varmeapparat til enheten, slår du av strømmen til det elektriske varmeapparatet med skillebryteren på varmeapparatet. |
| 2 | Åpne filterbokspakken. |
| 3 | Følg instruksjonene i tabell 3, trinn 3-7. |
| 4 | Monter den "rektangulære til sirkulære adapteren" på luftutløpet på filterboksen. Koble deretter luftkanalen til adapteren på filterboksen.<br>**NB:**Hvis luftkanalene er rektangulære, er det ikke nødvendig med adapter for tilkoblingen. Luftkanalen kan kobles til filterboksen etter at filterboksen er montert på enheten. |
| 5 | Demonter tillufttemperaturføleren som følger med enheten og som er montert på tilluftsiden av ventilasjonskanalen. |
| 6 | Monter tillufttemperaturføleren som er fjernet fra luftkanalen til luftkanalen etter filterboksen. |
| 7 | Koble filterboksen til ventilasjonsenhetens e-boks med kommunikasjonskabelen som følger med i filterbokspakken. |
| 8 | Rekonfigurer ventilasjonsenheten for filterboksen. |
| 9 | **NB:** For tilbehør til filterboks utføres ikke produksjonen for ulike serviceretninger (venstre/høyre). Alle filterbokser kan brukes til både venstre og høyre enhet. På fabrikken er trykksenderen og trykkslangene plassert for riktig serviceretning. Hvis filterboksen skal brukes i venstre serviceretning, må trykksenderen og -slangene fjernes og monteres på nytt på det motsatte filterbokspanelet. Kontroller at slangen som kommer fra trykksonden på luftfilterinntaket går til den positive (+) sonden på senderen. Slangen som kommer fra trykksonden på luftfilteruttaket går til senderens negative (-) sonde. |

### 6.5.4 Hvordan koble filterboksen til et annet tilbehør

**Tabell 10**

| Trinn | Slik gjør du |
|---|---|
| 1 | Slå av strømforsyningen til aggregatet med skillebryteren. **NB:** Hvis det er koblet et elektrisk varmeapparat til enheten, slår du av strømmen til det elektriske varmeapparatet med skillebryteren på varmeapparatet. |
| 2 | Åpne filterbokspakken. |
| 3 | Følg instruksjonene i tabell 4, trinn 3-9. |
| 4 | Monter den "rektangulære til sirkulære adapteren" på luftutløpet på filterboksen. Koble deretter luftkanalen til adapteren på filterboksen.<br>**NB:**Hvis luftkanalene er rektangulære, er det ikke nødvendig med adapter for tilkoblingen. Luftkanalen kan kobles til filterboksen etter at filterboksen er montert på enheten. |
| 5 | Demonter tillufttemperaturføleren som er montert på ventilasjonskanalen etter tilbehøret som filterboksen er koblet til. |
| 6 | Følg instruksjonene i tabell 9, trinn 6-9. |

### 6.5.5 Hvordan koble filterboksen til luftkanalen

**Tabell 11**

| Trinn | Slik gjør du |
|---|---|
| 1 | Slå av strømforsyningen til aggregatet med skillebryteren. **NB:** Hvis det er koblet et elektrisk varmeapparat til enheten, slår du av strømmen til det elektriske varmeapparatet med skillebryteren på varmeapparatet. |
| 2 | Åpne filterbokspakken. |
| 3 | Fest de fire opphengsklemmne for filterboksene til taket (se figurene i tabell 2, trinn 3). |
| 4 | Monter den "rektangulære til sirkulære adapteren" til filterboksens luftinntak og -uttak. Koble deretter luftkanalene til adapterne på filterboksen.<br>**NB:**Hvis luftkanalene er rektangulære, er det ikke nødvendig med adapter for tilkoblingen. Luftkanalene kan kobles til filterboksen etter at filterboksen er festet til taket. |
| 5 | Demonter tillufttemperaturføleren som er montert på ventilasjonskanalen etter tilbehøret som filterboksen er koblet til. |
| 6 | Følg instruksjonene i tabell 9, trinn 6-9. |

### 6.5.6 Service av filterboksen

| Trinn | Slik gjør du | Figur |
|---|---|---|
| 1 | Åpne de to låsene på filterboksdøren (vist med sirkler). Åpne deretter døren. | 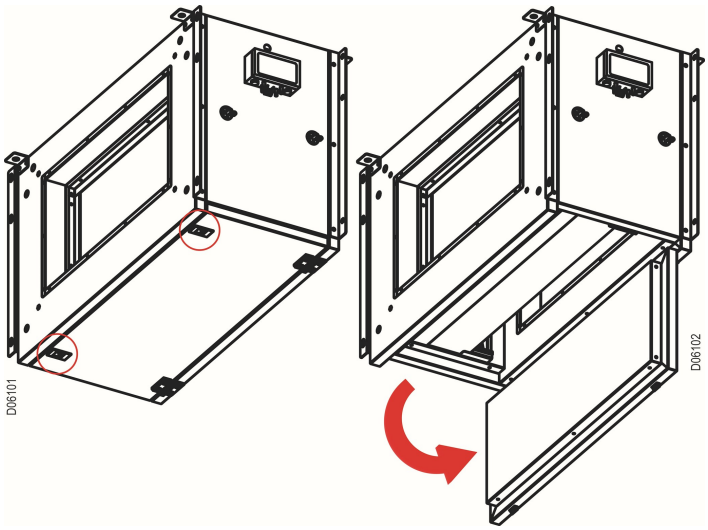 |
| 2 | Løsne de nedre boltene på separatorklemmene litt. Trekk filterklemmene nedover (pil 1 retning). Skyv deretter filterklemmene sidelengs (pil 2 retning). | 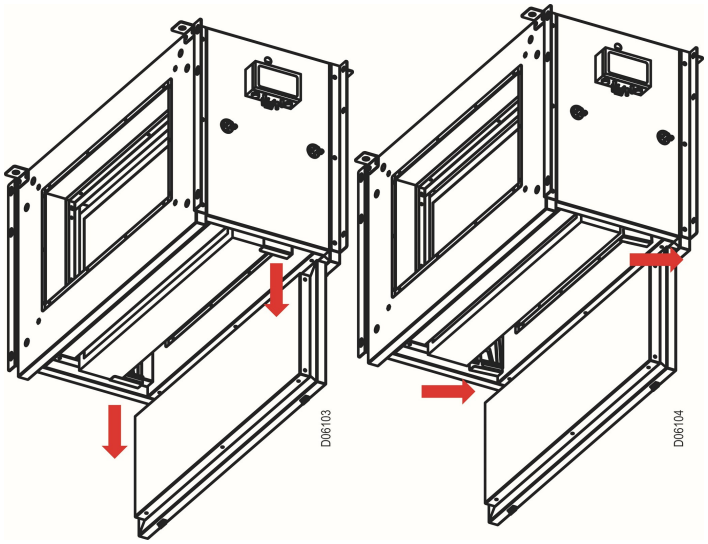 |
| 3 | Filteret er nå fritt og kan fjernes nedover (pilretning). | 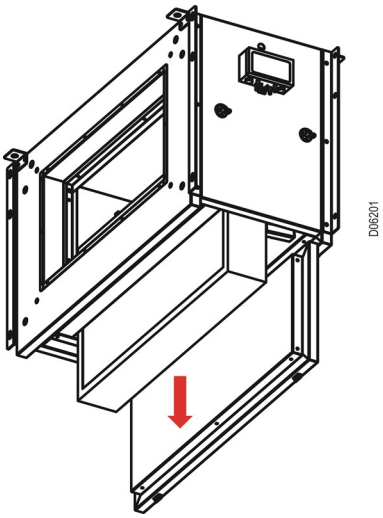 |

## 6.6 Vannvarmeflate (HCW)

### 6.6.1 Vannvarmeflate (HCW), beskrivelse

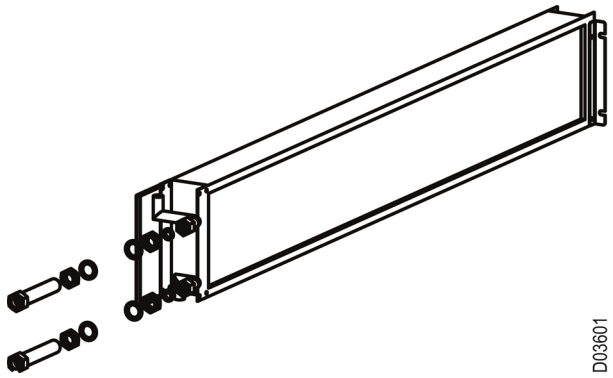


| Pos. | Del | Funksjon |
|---|---|---|
| 1 | Vannvarmeflate | Varmer opp tilluften. |
| 2 | Avisingsføler for batteri | Måler batteriets utløpsvanntemperatur. |

### 6.6.2 Vannvarmeflate (HCW), dimensjoner

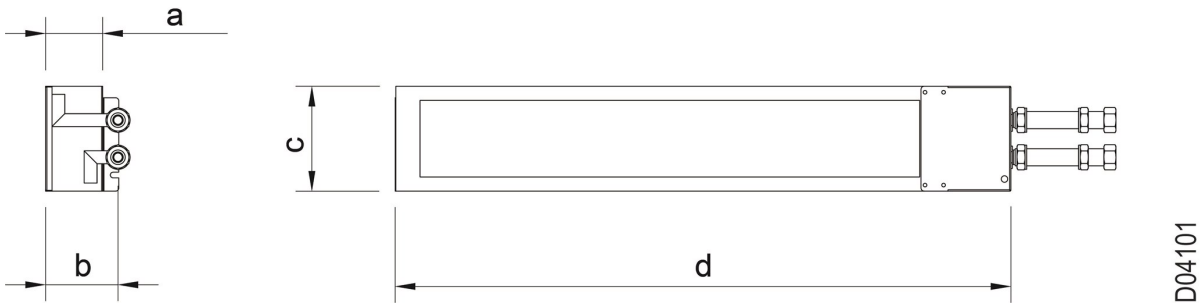


| Varmebatteri | a | b | c | d |
|---|---|---|---|---|
| CX3010 Varmebatteri | 70 | 89 | 130 | 764 |
| CX3020 Varmebatteri | 70 | 89 | 151 | 1014 |
| CX3030 varmebatteri | 70 | 89 | 187 | 1364 |
| CX3040 Varmebatteri | 70 | 89 | 228 | 1514 |
| CX3050 Varmeflate | 70 | 89 | 228 | 1514 |
| CX3060 Varmeflate | 70 | 89 | 227 | 1834 |

| Varmebatteri | Totalvekt |
|---|---|
| CX3010 Varmebatteri | 5 kg |
| CX3020 Varmebatteri | 6 kg |
| CX3030 varmebatteri | 8 kg |
| CX3040-50 Varmebatteri | 11 kg |
| CX3060 Varmeflate | 13 kg |

### 6.6.3 Vannvarmeflater (HCW), tekniske data

| Varmebatteri | Nominell volumstrøm (m3/t) | Varmekapasitet (kW) |
|---|---|---|
| CX3010 Vannvarmeflate | 500 | 2.89 |
| CX3020 Vannvarmeflate | 900 | 5.38 |
| CX3030 Vannvarmeflate | 1400 | 7.81 |
| CX3040 Vannvarmeflate | 2000 | 12.84 |
| CX3050 Vannvarmeflate | 2500 | 14.67 |
| CX3060 Vannvarmeflate | 3300 | 19.11 |

**NB:** For batterivarmekapasiteter. Vannbatteriets inntakstemperatur og utløpstemperatur regnes som hhv. 60 °C og 40 °C.

### 6.6.4 Hvordan koble vannvarmeflaten til aggregatet

**Tabell 12**

| Trinn | Slik gjør du | Figur |
|---|---|---|
| 1 | Slå av strømforsyningen til aggregatet med skillebryteren. **NB:** Hvis det er koblet et elektrisk varmeapparat til enheten, slår du av strømmen til det elektriske varmeapparatet med skillebryteren på varmeapparatet. | |
| 2 | Åpne pakken med varmebatteriet. | |
| 3 | Løsne tilkoblingsboltene på aggregatet for å montere varmebatteriet innvendig. Plasser varmebatteriet inne i ventilasjonsaggregatet. | 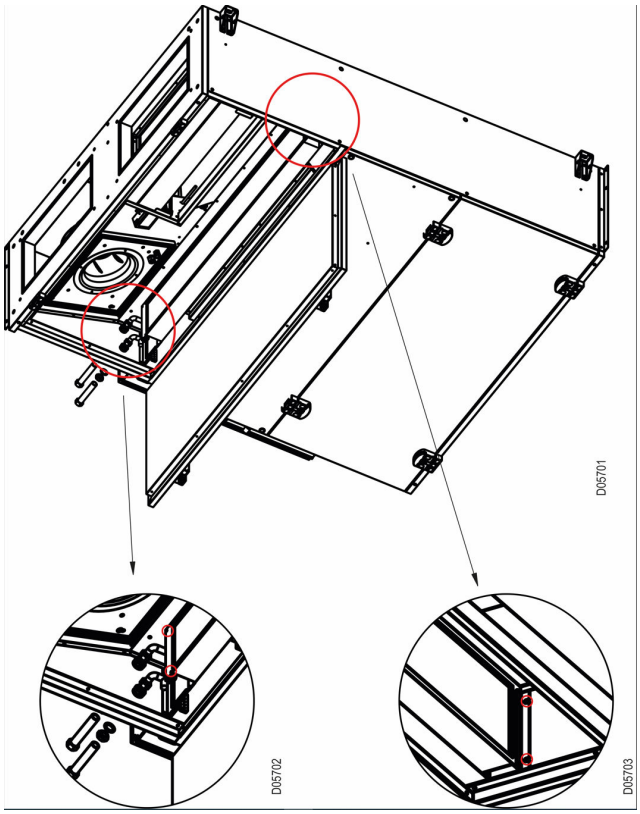  |
| 4 | Stram boltene på enheten for å montere varmebatteriet. Bruk skruene til å montere varmebatteriet i hullene på den andre illustrasjonen. | |
| 5 | Koble til rørene i varmebatteripakken som følger med, til varmebatterirørene. Bruk gummipakningene som følger med i pakken. | 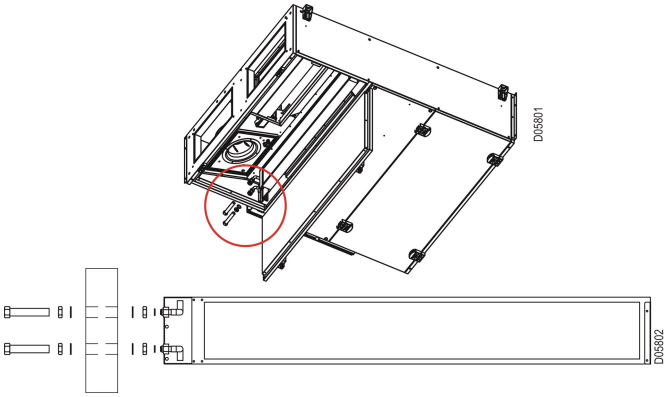  |



EXHAUSTO

| Trinn | Slik gjør du | Figur |
|---|---|---|
| 6 | Koble rørledningene til varmebatterirørene. Bruk en dobbel nøkkel ved tilkobling av rør til batteriboksen med change-over-funksjon for å unngå skade på rørene. **NB:** Husk å ha frostvæske i batteriboksen. | 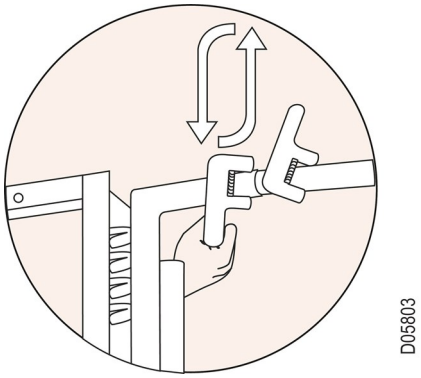  |
| 7 | Fest temperaturføleren i pakken til batteriboksen til vannutløpsrøret på batteriboksen med change-over-funksjon. Bruk plastklemmer til å feste føleren til røret. | |
| 8 | Koble temperaturføleren til lufteenhetens e-boks. | |

### 6.6.5 Prinsipper for tilkobling av vannvarmeflaten

**Blandesløyfe**

Diagrammene nedenfor er forenklet. Dimensjonering av ventiler, rør etc. og tilkobling av varmebatteri må alltid utføres av autoriserte montører i samsvar med gjeldende forskrifter og lovgivning.

| Type | Prinsipp | Forenklet diagram |
|---|---|---|
| Blande-sløyfe 1 | Variabel flyt i primærkretsen (forsyning) og konstant flyt i sekundærkretsen (CX-enhet) | 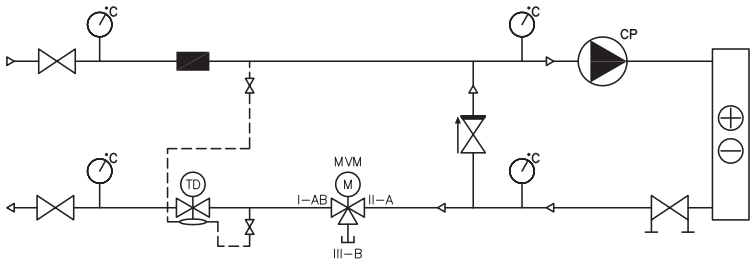  |
| Blande-sløyfe 2 | Konstant flyt i primærkretsen (forsyning) og sekundærkretsen (CX-enhet)<br><br>a) Når det ikke er noe varme- eller kjølebehov, må ventiljusteringen baseres på den nødvendige vannstrømmen i primærkretsen | 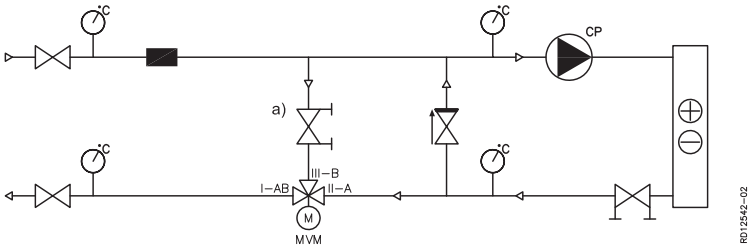  |
| ⚠ | Vannbatteriet må ikke kobles til på denne måten!<br><br>Tilkobling uten sirkulasjonspumpe kan føre til frostskader! | 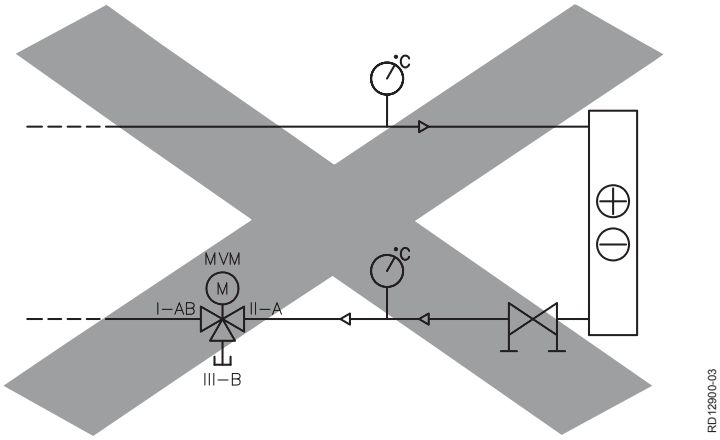  |



EXHAUSTO

### 6.6.6 Slik utfører du service på varmebatteriet

| Trinn | Slik gjør du | Figur |
|---|---|---|
| 1 | Slå av strømforsyningen til aggregatet med skillebryteren. NB: Hvis det er koblet et elektrisk varmeapparat til enheten, slår du av strømmen til det elektriske varmeapparatet med skillebryteren på varmeapparatet. | |
| 2 | Steng av vannstrømmen som kommer inn i rørene til varmebatteriet. | |
| 3 | Åpne servicedøren på CX-aggregatets forsyningsside. | 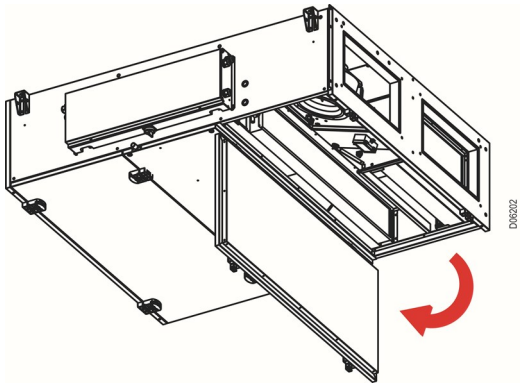  |
| 4 | Demonter koblingstilkoblingene til varmebatteriets svivelkobling fra tilkoblingsrørene. Bruk en dobbel nøkkel ved tilkobling av rør til batteriboksen med change-over-funksjon for å unngå skade på rørene. | 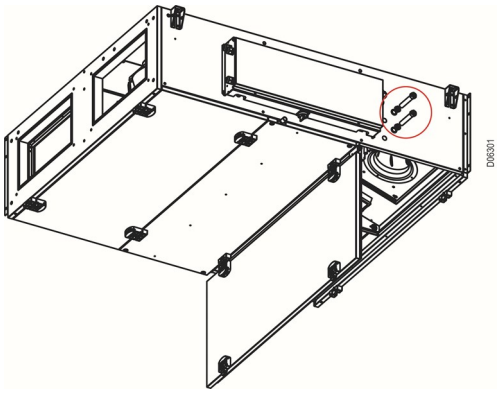  |
| 5 | Løsne skruene som holder tilkoblingsdelene til varmebatteriet på plass.<br>**NB:** For CX3060 ventilasjonsaggregatets varmebatterier skal boltene som er vist, skrus helt ut. For andre enheter må boltene løsnes. | 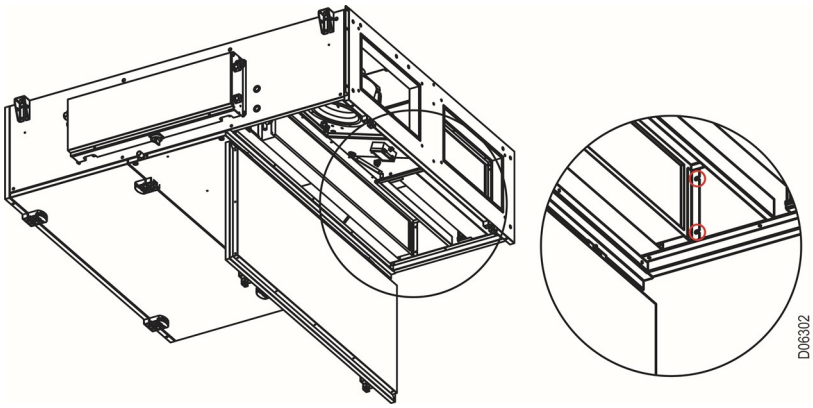  |

| Trinn | Slik gjør du | Figur |
|---|---|---|
| 6 | Skru ut skruene som holder tilkoblingsdelene til varmebatteriet på plass i apparatet. | 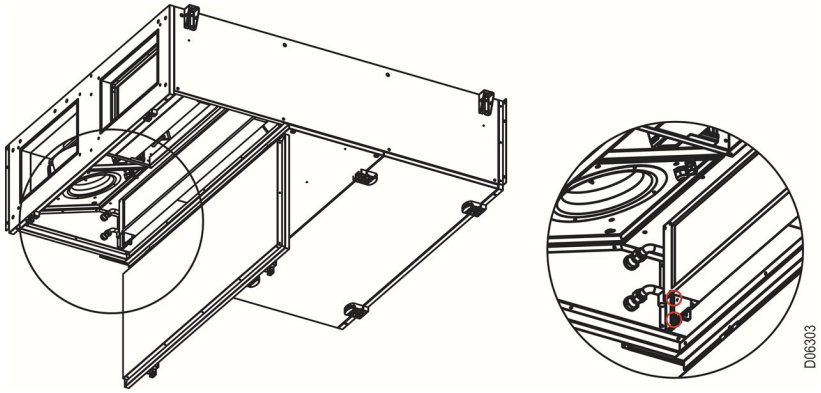  |
| 7 | Ta ut varmebatteriet utenfor aggregatet.<br>**NB:** Batterilamellene kan lett bli skadet. Ikke berør lamellene mens du utfører service på batteriet. | 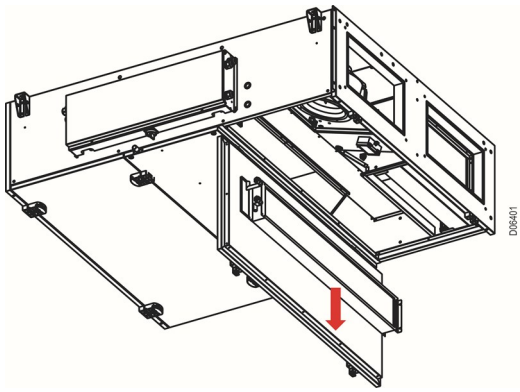  |
| 8 | Børst og støvsug varmebatteriet. Rengjør om nødvendig med såpe og vann (ta deretter varmebatteriet ut av enheten før rengjøring). | |

## 6.7 Glideskinner

### 6.7.1 Glideskinne, beskrivelse

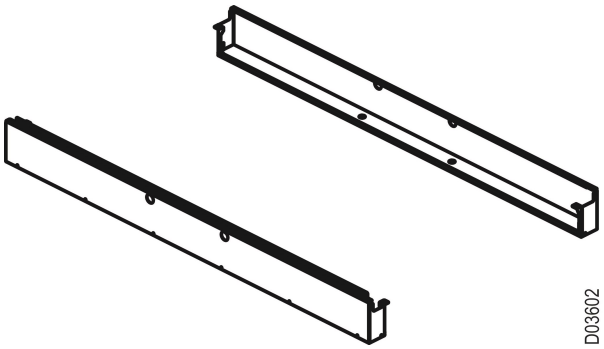


| Pos. | Del | Funksjon |
|---|---|---|
| 1 | Glideskinne | Gir mulighet for service uten å åpne eller fjerne dører/paneler helt. |

### 6.7.2 Glideskinne, dimensjoner

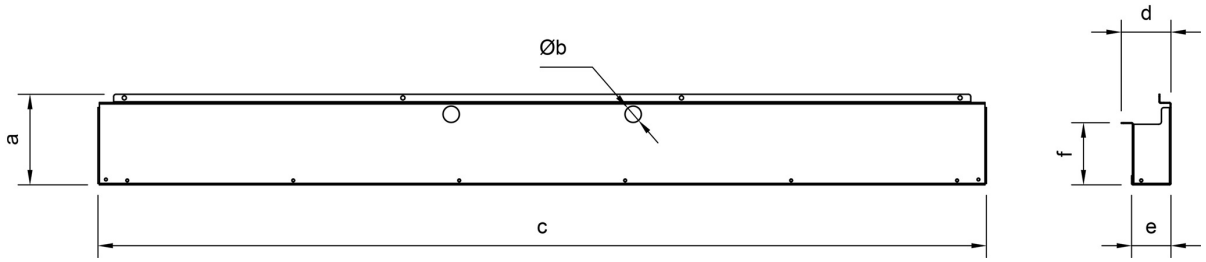


| Glideskinne | a | b | c | d | e | f |
|---|---|---|---|---|---|---|
| CX3010 Glideskinne | 152 | 27,5 | 1499 | 84 | 66 | 104.6 |
| CX3020 Glideskinne | 152 | 27,5 | 1599 | 84 | 66 | 104.6 |
| CX3030 Glideskinne | 152 | 27,5 | 1799 | 84 | 66 | 104.6 |
| CX3040 Glideskinne | 152 | 27,5 | 1999 | 84 | 66 | 104.6 |
| CX3050 Glideskinne | 152 | 27,5 | 2099 | 84 | 66 | 104.6 |
| CX3060 Glideskinne | 152 | 27,5 | 2249 | 84 | 66 | 104.6 |

| Glideskinne | Totalvekt |
|---|---|
| CX3010 Glideskinne | 10 kg |
| CX3020 Glideskinne | 11 kg |
| CX3030 Glideskinne | 12 kg |
| CX3040 Glideskinne | 13 kg |
| CX3050 Glideskinne | 19 kg |
| CX3060 Glideskinne | 20 kg |

### 6.7.3 Koble glideskinnene til enheten

**Tabell 13**

| Trinn | Slik gjør du | Figur |
|---|---|---|
| 1 | Slå av strømforsyningen til enheten og det elektriske varmeapparatet med skillebryterne. **NB:** Husk at det er to skillebrytere som skal slås av. Du finner en bryter under ventilasjonsenhetens e-boks, og den andre bryteren på e-bpksen til det elektriske varmeapparatet. | |
| 2 | Åpne pakken med glideskinner. | |
| 3 | Fjern vannlåsen som er koblet til enhetens kondensavløpsrør hvis den er montert før glideskinnene monteres på enheten. | 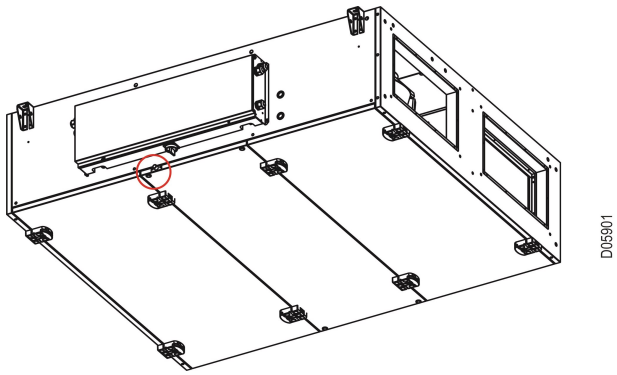  |
| 4 | Demonter boltene på ventilasjonsenhetene. Plasser én glideskinne fra paret under enheten. Bruk deretter de demonterte boltene til å montere glideskinnene på enheten. | 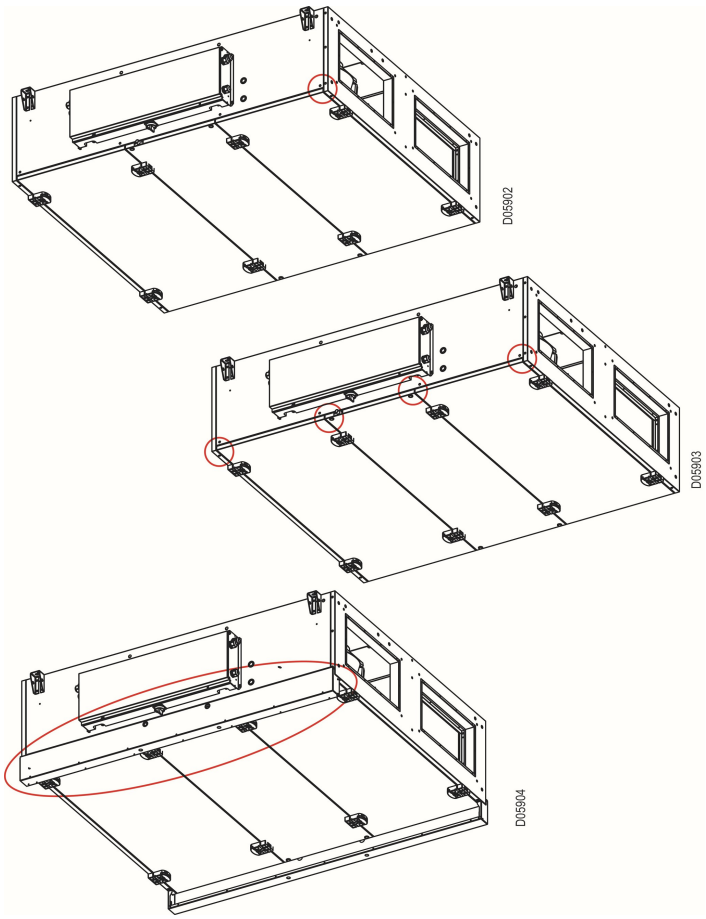  |
| 5 | Koble vannlåsen til enheten igjen gjennom koblingen. | |
| 6 | Gjenta de samme trinnene med det andre glideskinneparet for motsatt side av ventilasjonsenheten.<br>**NB:** Det brukes bare én kobling og én vannlås til enheten. Derfor må trinnene gjentas for motsatt side av ventilasjonsenheten, unntatt montering av koblingen og vannlåsen. | |

## 6.8 Forlengelse e-boks

### 6.8.1 Forlengelse E-boks, beskrivelse

| Pos. | Del | Funksjon |
|---|---|---|
| 1 | Forlengelse e-boks | Gjør det mulig å koble tilleggsutstyret til enhetens e-boks. |

**NB:** Du finner mer informasjon i konfigurasjonsinstruksjonene.

### 6.8.2 Slik utfører du service på e-boksen til det elektriske varmeapparatet

| Trinn | Slik gjør du | Figur |
|---|---|---|
| 1 | Slå av strømforsyningen til aggregatet med skillebryteren. | |
| 2 | Skru ut de 4 boltene på e-boks-dekselet. Ta deretter av dekselet for service. | 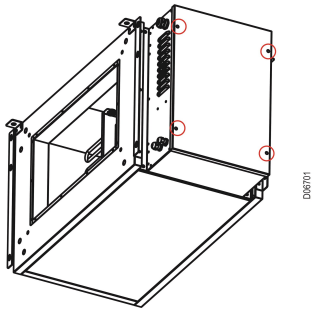  |

### 6.8.3 Slik utfører du service på motstanden i det elektriske varmeapparatet

| Trinn | Slik gjør du | Figur |
|---|---|---|
| 1 | Slå av strømforsyningen til aggregatet med skillebryteren. **NB:** Hvis det er koblet et elektrisk varmeapparat til enheten, slår du av strømmen til det elektriske varmeapparatet med skillebryteren på varmeapparatet. | |
| 2 | Skru ut de 4 boltene på e-boks-dekselet. Ta deretter av dekselet for service. | 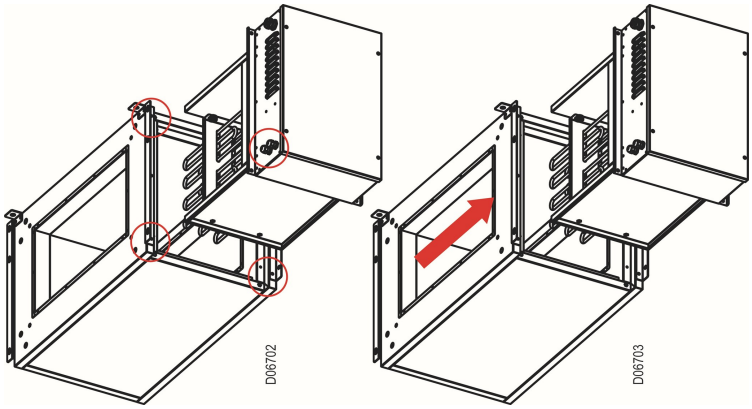  |
| 3 | Utfør service på motstanden i det elektriske varmeapparatet.<br>**NB:** Rengjøring kan utføres inne i det elektriske varmeapparatet etter at den anviste delen er fjernet. | |

## 6.9 Eksternt/kanalspjeld med motor

### 6.9.1 Eksternt/kanalspjeld med motor

**CX3010/CX3020**

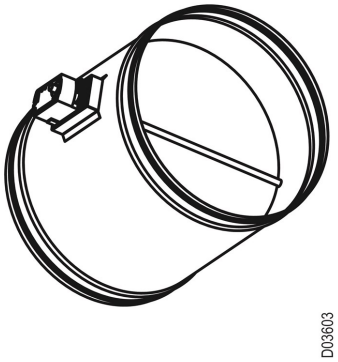


**CX3030/CX3040/CX3050/CX3060**

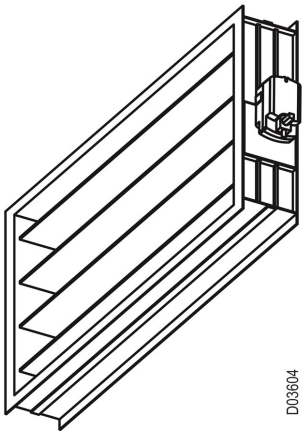


| Pos. | Del | Funksjon |
|---|---|---|
| 1 | Spjeld | Øker/reduserer luftstrømmen inne i luftkanalen. |
| 2 | Spjeldaktuator | Aktiverer spjeldet. |

## 6.10 HMI-kabel

### 6.10.1 HMI-kabel

| Pos. | Del | Funksjon |
|---|---|---|
| 1 | CX HMI-kabel 25 m | Muliggjør bruk av Kontrollpanel over lange avstander. |

# 7. EU-samsvarserklæring

## 7.1 EU-samsvarserklæring

Se dokument nr. 3006577, Samsvarserklæring. Dokumentet leveres sammen med annen produktdokumentasjon. Den er også tilgjengelig på EXHAUSTOs hjemmeside (søk med dokumentnr.)

# 8. Bestilling av reservedeler

## 8.1 Bestilling av reservedeler

**Finn serienummeret**

For å kunne levere riktig reservedel for den spesifikke CX3000-enheten, må serienummeret angis ved bestilling av reservedelen. Ha alltid serienummeret klart når du kontakter EXHAUSTO A/S. Serienummeret finner du på CX3000-informasjonsskiltet.

**Kontaktinformasjon**

Kontakt ditt lokale salgskontor for å bestille en reservedel. Kontaktinformasjon kan fås ved å skanne QR-koden på baksiden av denne bruksanvisningen. Se også kapittel 1, avsnitt "CX3000-enhetens design" for en oversikt over plassering og tilordning av deler i CX3000-enheten.

Scan code and go to addresses at
www.exhausto.com

EXHAUSTO