FR Notice d'assemblage
EN Assembly Instructions

Kits ISONE® 2.1 PM

- Un test complet doit être réalisé avec le PACK CONTROL (réf. ALDES 11041695) après installation des équipements.
- A complete test must be done with the PACK CONTROL (ref. ALDES 11041695) after installation.

MISE EN GARDE - WARNING

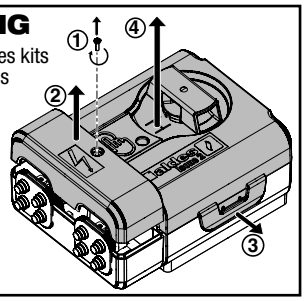

⚠ Les opérations de Montage et Démontage des kits doivent être réalisées lame fermée. Tournevis TORX T15, couple de vissage maxi 1,5 Nm. Ne pas utiliser de visseuse automatique. Le capot doit être refermé même en position d'attente.

⚠ All the operations must be done with the blade closed. Screwdriver TORX T15, maximum torque 1,5 N.m. Do not use automatic screwdriver. The cover must be closed even in standby mode.

Kit FDCU1, autocommandé - Set of single limit switches (FDCU1) for self-operated damper

11043267

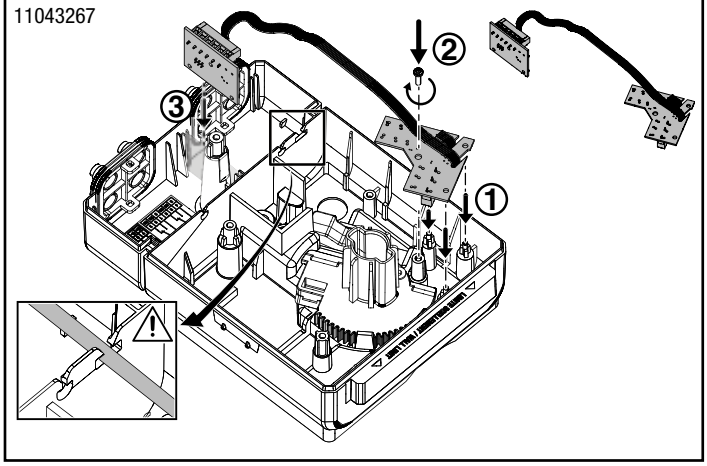

Kit FDCU1+2, déclencheur électromagnétique à émission Emission tripping device VDS 24/48V + FDCU1+2

Jusqu'au - Up to 08/10/2026* (pièces noires - black parts) : 11043294
À partir du - From 09/10/2026* (pièces blanches - white parts) : 11043490

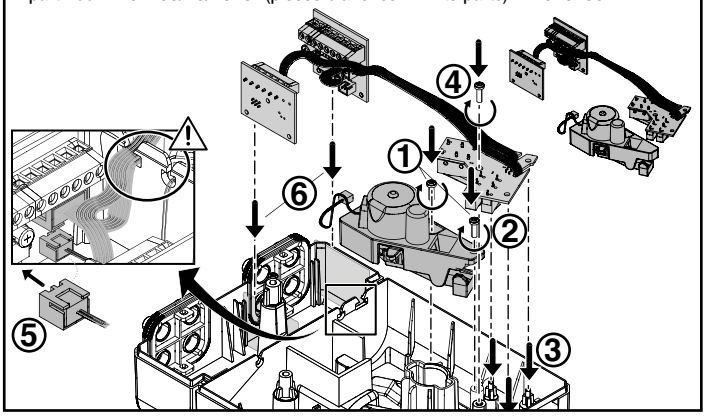

Kit FDCU1+2, autocommandé - Double set of FDCU1+2 limit switches for self-operated damper

11043298

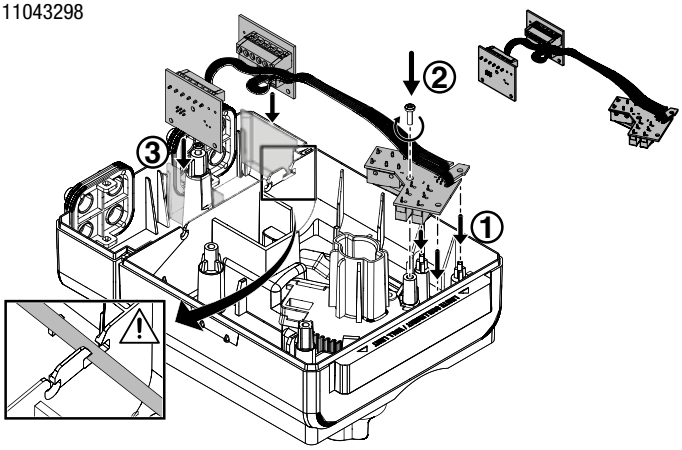

Kit déclencheur électromagnétique à rupture - Cut off tripping device

Jusqu'au - Up to 08/10/2026* (pièces noires - black parts) : 11043281 - 11043293
À partir du - From 09/10/2026* (pièces blanches - white parts) : 11043488 - 11043489

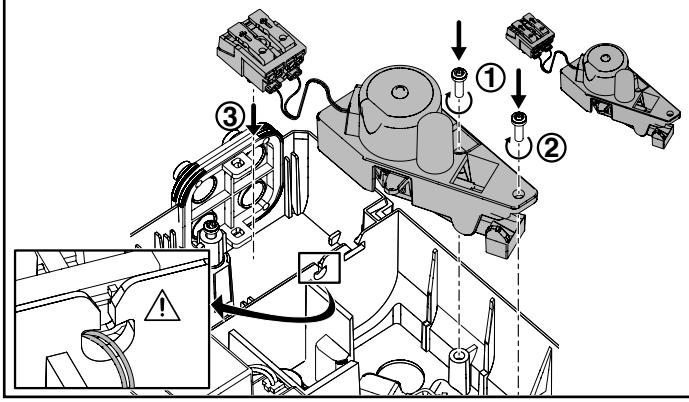

Kit déclencheur électromagnétique à émission + FDCU1 Emission tripping device VDS 24/48V + FDCU1

Jusqu'à / Up to 08/10/2026* (pièces noires / black parts) : 11043268 - 11043269
À partir du / From 09/10/2026* (pièces blanches / white parts) : 11043486 - 11043487

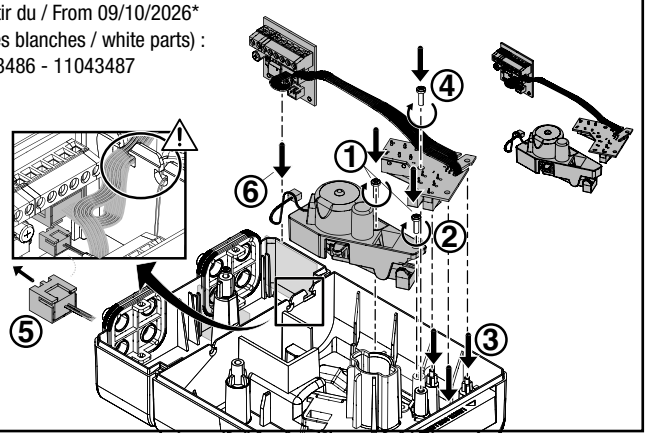

Kit moteur Motorisation

11043300

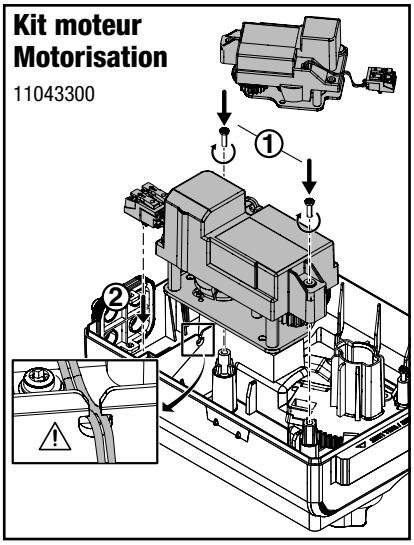

*** Voir la date de production sur la plaque de firme**

*** See production day on the identification label**

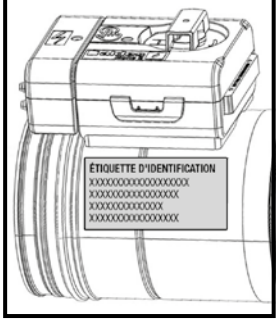

Kit FTE 70°C
Fusible link 70°C

11043265
11043401

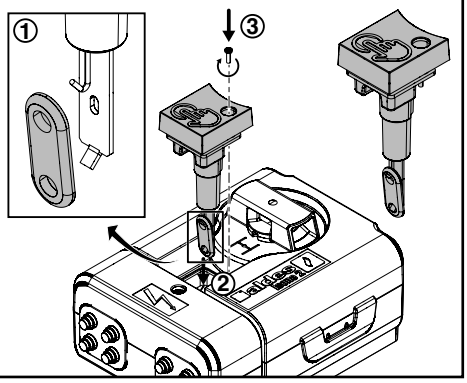

Carte FDCU1 - Card for set of single limit switches

Carte télécommande à émission de courant + Contacts en début et fin de course
FDCU1 - Card for emission tripping device + single limit switches.

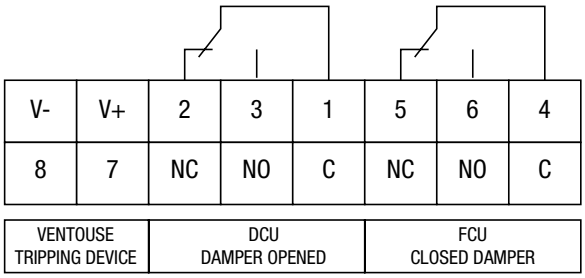

Raccordement électrique - Electrical wiring

Toutes les alimentations reliées au mécanisme du clapet ISONE® 2.1 doivent être en TBTS (très basse tension de sécurité). Contacts à inverseur NO/NC : 60Vmax, 0.5A max (représentés au repos).

All power supplies connected to the circular ISONE® 2.1 damper mechanism shall be SELV (safety extra low voltage). NO/NC inverter contacts: 60V max, 0.5A (shown at rest).

Moteur de réarmement - Motorisation EHOP Mini/EHOP 30S

Alimentation - Power supply : 24-48V AC/DC (+/-10%), Imax = 0.7-0.35A

Carte FDCU2 - FDCU2 card

Carte contacts additionnels FDCU2 - Card for 2nd set of limit switches.

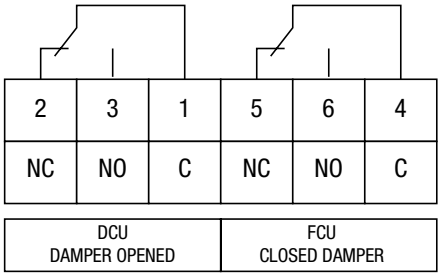

Déclencheur électromagnétique - Tripping device

- Emission / Emission : Un = 24-48V DC (-15 + 20%) Pmaxi = 1.75W - 3.5W
- Rupture / Cut-off : Un = 24/48V DC (-15/+20%) Pmaxi = 1.5W

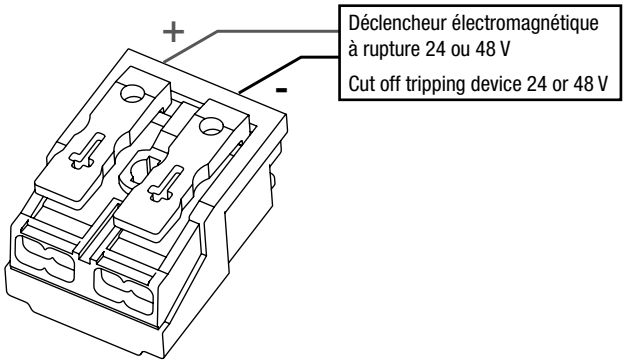

Boîtier déporté dans le clapet (1/2) - Remote box (1/2)

Déclencheur électromagnétique + jeu de contact FDCU1 + moteur de réarmement : 11043396, 11043324, 11043397, 11043325
Tripping device + 1st set of limit switches + motor: 11043396, 11043324, 11043397, 11043325

DCU1 DAMPER OPENED	C	1-1	
	NO	1-3	
	NC	1-2	
FDU1 CLOSED DAMPER	C	1-4	
	NO	1-6	
	NC	1-5	
Déclencheur / trigger 24/48V CC	V+	1-7	Rouge / Red
	V-	1-8	Noir / Black
Moteur / Motor 24/48V CC	M+	M+	Marron / Brown
	M-	M-	Bleu / Blue

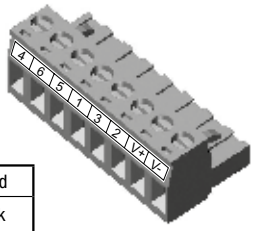

Tutoriels de montage en ligne (uniquement en FR)
Online installation tutorials (only in FR)

Boîtier déporté dans le clapet (2/2) - Remote box (2/2)

Jeu de contact FDCU2 : 11043396, 11043397
2nd set of limit switches: 11043396, 11043397

DCU2 DAMPER OPENED	C	1-1
	NO	1-3
	NC	1-2
FDU2 CLOSED DAMPER	C	1-4
	NO	1-6
	NC	1-5

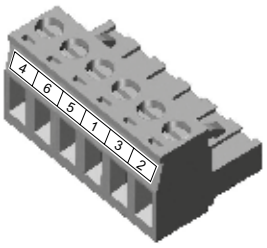

20, boulevard Irène Joliot-Curie
69694 Vénissieux Cedex - France

aldes

Séparez les éléments avant de trier
Aldes-KitsIsone2.1PM-Inst
46197 E
112026
RCS Lyon 956 506 828

Aldes se réserve le droit d'apporter à ses produits toutes modifications liées à l'évolution de la technique.
Visuels non contractuels Crédits photos: AldesGroupe