Coffret de relayage

11090641

Axone Micro III-1 Vitesse/Désenfumage-Triphasé 400V-Démarrage Progressif-25.4A

AXONE Micro III 1V/DES - D.PROG est un coffret de relayage précâblé et certifié NF permettant de piloter des ventilateurs de désenfumage.

Coffret AXONE-1V/DES-TRI 400V-D.PROG 25.4A

PLUS PRODUIT

- gain de puissance de l'AES,
- Id/In < 3,
- économique à l'installation.
- mémorisation et lecture des 5 derniers défauts.

Principes de fonctionnement

Sur ordre du CMSI, AXONE Micro III 1V/DES - D.PROG actionne progressivement le ventilateur en mode désenfumage. Sur ordre de la commande arrêt pompier il arrête le ventilateur et passe en mode «défaut». Puis, par la commande de réarmement, il passe en mode «attente».

Description produit

AXONE Micro III 1V/DES - D.PROG est un coffret de relayage certifié NF permettant de piloter le ventilateur de désenfumage dans les locaux tertiaires et industriels. Relié au CMSI entre le TGBT et le ventilateur, il gère des éventuels défauts avec un affichage en face avant, mémorise les 5 derniers défauts, actionne le ventilateur sur ordre du CMSI, arrête le ventilateur et le positionne en mode attente.
L'AXONE Micro III 1V/D.PROG correspond à une seule vitesse de désenfumage possible avec démarrage progessif.

Domaines d'application

Neuf, Rénovation, Locaux tertiaires

Mise en oeuvre

- régler le démarreur en fonction du courant nominal du moteur par rapport au courant max du démarreur,
- installer le coffret de relayage à proximité du TGBT ou à proximité du ventilateur.
- fixer le coffret sur mur ou sur sol, de préférence avec le support terrasse recommandé,
- pour une mise en oeuvre en extérieur, utiliser le support terrasse,
- utiliser les pattes de fixation murales en cas de fixation du support terrasse contre un mur,

Argumentaire référence

- Couvercle sur charnières.
- Bouton poussoir Désenfumage en face avant.
- 2 mini-boutons poussoirs sur la carte électronique afin d'effectuer un cycle complet: simulation ordre arrêt pompier, simulation de réarmement.
- Equipé d'un démarreur progressif. Le démarrage progressif est réalisé automatiquement.
- Mémorisation et consultation des 5 derniers défauts en face avant.

RCS Lyon 956 506 828 - Aldes se réserve le droit d'apporter à ses produits toutes modifications liées à l'évolution de la technique. - Informations non contractuelles.

Coffret de relayage

11090641
Axone Micro III-1 Vitesse/Désenfumage-Triphasé 400V-Démarrage Progressif-25.4A

Caractéristiques principales

- certifié NF,
- certifié IP 54 par un laboratoire indépendant,
- désenfumage uniquement,
- démarreur progressif,
- pour moteur 1 vitesse triphasé 400 V avec recherche de limitation de puissance de l'AES,
- affichage clair de l'état et du défaut eventuel en face avant, sans ouverture du coffret,
- couvercle sur charnières,
- bouton poussoir Désenfumage en face avant,
- 2 mini-boutons poussoirs à l'intérieur du coffret afin d'effectuer un cycle complet :

- simulation d'un ordre arrêt pompier,
- simulation d'un ordre de réarmement.

- contrôle d'isolement de la ligne «aval» au coffret, réglage usine à 500 k,
- contrôle des phases «amont» : vérifie la présence et la non inversion des phases,
- mémorise l'état du coffret lors d'une coupure d'alimentation, lors du retour de tension, le coffret reprend l'état initial,
- la norme NF-S 61.933 préconise un contrôle trimestriel des coffrets de relayage.
- mémorisation et consultation des 5 derniers défauts.

Caractéristiques complémentaires

- Affichage clair de l'état et du défaut eventuel en face avant, sans ouverture du coffret.
- 2 mini-boutons poussoirs à l'intérieur du coffret afin d'effectuer un cycle complet :

- simulation d'un ordre arrêt pompier
- simulation d'un ordre de réarmement,

- Mémorisation et lecture des 5 derniers défauts.

Accessoires

Désignations	Références
Interrupteur de proximité 1V Tri - 22,5 kW + contacts	11057607
Boîtier de réarmement double AXONE/SOS VELONE	11057200
Boîtier de réarmement à clé AXONE - contact non maintenu	11057600
Boîtier arrêt pompier AXONE - contact maintenu	11057601
Kit pressostat réglable 40-300 Pa	11091001
Kit pressostat réglable 100-1000 Pa	11091002
Pattes de fixation murales AXONE	11021264
Support terrasse AXONE = 560 mm T2	11021266

Données générales

Références	Taille
11090641	T2

Données dimensionnelles

Références	H (mm)	L (mm)	P (mm)
11090641	500	400	210

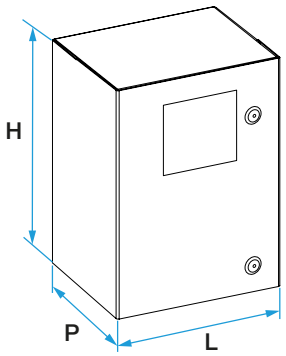

Données électriques

Références	Intensité nominale (A)
11090641	25,4

RCS Lyon 956 506 828 - Aldes se réserve le droit d'apporter à ses produits toutes modifications liées à l'évolution de la technique. - Informations non contractuelles.

Coffret de relayage

11090641

Axone Micro III-1 Vitesse/Désenfumage-Triphasé 400V-Démarrage Progressif-25.4A

Principe de fonctionnement

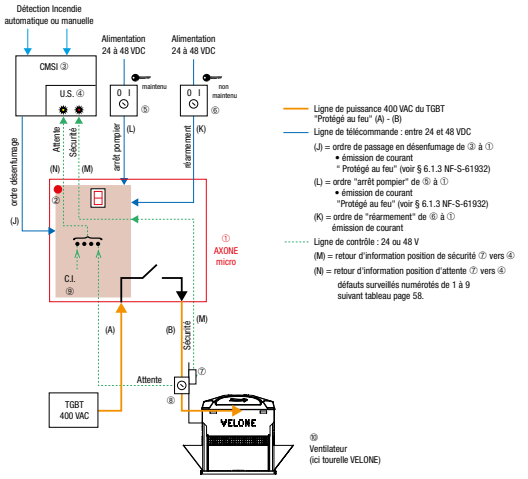

Schéma de principe d'une installation avec un coffret 1 vitesse désenfumage avec un démarrage proggressif.

RCS Lyon 956 506 828 - Aldes se réserve le droit d'apporter à ses produits toutes modifications liées à l'évolution de la technique. - Informations non contractuelles.