Raccord

11093704
CRE GAL.D160 1-2/125

Le CRE standard permet de raccorder 1 à 4 piquages sur la colonne verticale.

Collecteur Raccord d'Etage standard

PLUS PRODUIT
• piquage pré-monté en usine : pas de risques de fuites,
• simplicité de pose : la partie basse du CRE coulisse dans le conduit pour s'ajuster.

Description produit
Le CRE standard permet de raccorder 1 à 4 piquages en diamètre 125 sur la colonne verticale. Il garantit une mise en oeuvre sans fuite ni pertes de charge excessives sur les piquages. Le CRE à joints s'utilise en complément des éléments d'étage (2,47m).

Domaines d'application
Habitat résidentiel collectif, Neuf, Rénovation, Locaux tertiaires

Mise en oeuvre
• facilité de montage des accessoires par emboîtage : les conduits sont femelles, les accessoires sont mâles,
• étanchéité à réaliser par l'ajout de mastic et/ou de bandes à trous,
• fixation avec le conduit à réaliser par vis autoforeuses (4 à 6 selon le diamètre).

Argumentaire référence
Application :
• Permet le raccordement de 1 à 2 piquages à 90° diamètre 125 mm sur la colonne verticale diamètre 160 mm
• Garantit une Mise en œuvre : sans fuite ni perte de charge excessives sur les piquages
• Garantit une étanchéité sur la liaison piquage / flexible
• Complémentaire des éléments d'étage (2,47 m)

Description :
• Collecteur raccord d'étage diamètre 160 mm comportant 2 piquages à 90° diamètre 125 mm en acier galvanisé

Caractéristiques principales
• gamme disponible du diamètre 125 au diamètre 630,
• hauteur :
- H = 400 mm pour Ø ≤ 250,
- H = 415 mm pour Ø ≥ 315.
• de 1 à 4 piquage(s) en Ø125,
• acier galvanisé conforme à la norme EN 10346 garantissant la régularité du revêtement,
• classement au feu M0.

Données générales

Références	Matière de l'isolant
11093704	-

RCS Lyon 956 506 828 - Aldes se réserve le droit d'apporter à ses produits toutes modifications liées à l'évolution de la technique. - Informations non contractuelles.

Raccord

11093704
CRE GAL.D160 1-2/125

Données dimensionnelles

Références	H (mm)	Ø (mm)	Ø CRE (mm)
11093704	400	125	125

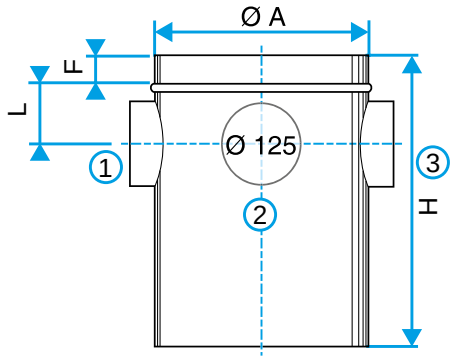

Schéma d'encombrement Collecteur Raccord d'Etage standard

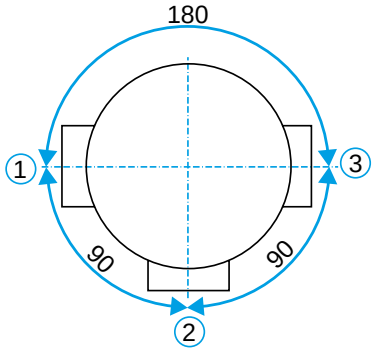

Schéma d'encombrement Collecteur Raccord d'Etage standard

Données réglementaires

Références	Classement au feu
11093704	M0

RCS Lyon 956 506 828 - Aldes se réserve le droit d'apporter à ses produits toutes modifications liées à l'évolution de la technique. - Informations non contractuelles.