Raccord

11063286
CVO 45° GALVA - 545x165

Le coude vertical oblong 45° permet de changer la direction d'un réseau oblong de 45°.

Coude Vertical Oblong 45°

PLUS PRODUIT
- faible encombrement pour les gros débits,
- bonne étanchéité et pertes de charges maîtrisées,
- montage et entretien aisés (pas d'angle mort).

Description produit
Le coude vertical oblong 45° permet de changer la direction d'un réseau oblong de 45°.

Domaines d'application
Habitat résidentiel collectif, Neuf, Rénovation, Locaux tertiaires

Mise en oeuvre
- facilité de montage des accessoires par emboîtage : les conduits sont femelles, les accessoires sont mâles,
- étanchéité à réaliser par l'ajout de mastic et/ou de bandes à trous,
- fixation avec le conduit à réaliser par vis autoforeuses (4 à 6 selon le diamètre).

Argumentaire référence
Application :
- Accessoires oblong destiné à l'installation de ventilation dans de faible encombrements (faux plafond, trainasses horizontales véhiculant de gros débits...)
- Accessoire de raccordement pour effectuer le changement de direction d'un réseau oblong à 45°.

Description :
- Coude vertical oblong en acier galvanisé.
- Longueur de 545 mm et hauteur de 165 mm.

Caractéristiques principales
- gamme dimensionnelle standardisée (20 sections oblongues),
- acier galvanisé conforme à la norme EN 10346 garantissant la régularité du revêtement,
- classement au feu M0.

Données dimensionnelles

Références	H (mm)	L (mm)
11063286	165	545

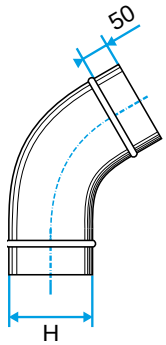

Schéma d'encombrement Coude Vertical Oblong 45°

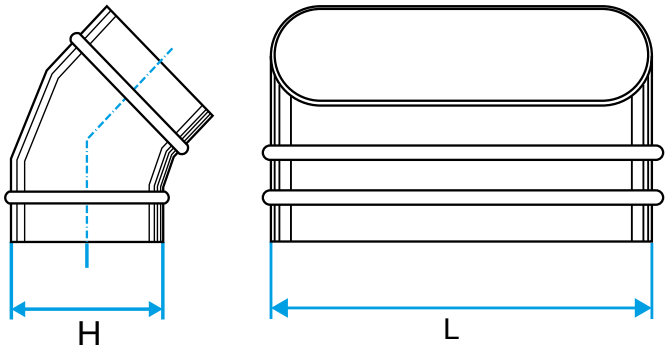

Schéma d'encombrement Coude Vertical Oblong 45°

RCS Lyon 956 506 828 - Aldes se réserve le droit d'apporter à ses produits toutes modifications liées à l'évolution de la technique. - Informations non contractuelles.

Raccord

11063286
CVO 45° GALVA - 545x165

Données réglementaires

Références	Classement au feu
11063286	M0

RCS Lyon 956 506 828 - Aldes se réserve le droit d'apporter à ses produits toutes modifications liées à l'évolution de la technique. - Informations non contractuelles.