Caisson de répartition ventilation individuelle

11023327
Caisson de répartition InspirAIR® Side 370

Caisson de répartition InspirAIR®

Description produit

Le caisson de répartition métallique InspirAIR® est utilisé dans un réseau de ventilation Double Flux individuel. Il permet de réaliser à la fois le soufflage et l'extraction dans les différentes pièces du logement en y connectant des raccords et conduits OPTIFLEX.

Domaines d'application

Habitat résidentiel collectif, Habitat résidentiel individuel, Neuf, Rénovation

Mise en oeuvre

• livré avec un kit de montage (vertical ou horizontal) comprenant :
- 3 équerres (et leur 6 vis) à monter sur le caisson de répartition,
- 3 plots anti-vibratiles.
• peut se monter directement sur les InspirAIR® 240 ou 370 (en choisissant la bonne référence),
• les piquages non utilisés n'ont pas besoin d'être bouchés,
• choisir un raccord caisson OPTIFLEX Ø 75 mm ou Ø 90 mm suivant le diamètre du conduit à raccorder :
- Ø 75 mm : compatible avec gaine OPTIFLEX Ø 75 mm
- Ø 90 mm : compatible avec gaine OPTIFLEX Ø 90 mm

Argumentaire référence

Application
• accessoire réseau pour InspirAIR, la solution connectée de ventilation double-flux et purification d'air centralisée pour logement collectif ou maison individuelle,
• projet en neuf ou rénovation.

Description
• caisson de répartition métallique qui réalise à la fois le soufflage, la reprise et l'atténuation acoustique pouvant être installé en ligne avec les InspirAIR Side 370 (même largeur et profondeur),
• caisson conçu pour des débits allant jusqu'à 370 m³/h,
• 1 face avec 2 piquages D160 mm équipés d'un joint,
• 1 face amovible pour inspection et nettoyage du réseau et du caisson,
• 3 faces avec 9 piquages en reprise et 9 piquages en soufflage,
• compatible avec les raccords caissons Optiflex D75 et D90 pour conduits plastique semi-rigides Optiflex correspondants.

RCS Lyon 956 506 828 - Aldes se réserve le droit d'apporter à ses produits toutes modifications liées à l'évolution de la technique. - Informations non contractuelles.

Caisson de répartition ventilation individuelle

11023327
Caisson de répartition InspirAIR® Side 370

Caractéristiques principales

• matériau : métal,
• dimensions :
- le 240, aux dimensions (largeur et hauteur) permettant un montage dans le prolongement de l'InspirAIR® Side 240,
- le 370, aux dimensions (largeur et hauteur) permettant un montage dans le prolongement de l'InspirAIR® Side 370 et montable dans le prolongement d'un InspirAIR® Side 150 (même entraxe des piquages).
• 1 face avec 2 piquages Ø 160 mm équipés d'un joint DE,
• 1 face amovible pour inspection et nettoyage du réseau et du caisson,
• 3 faces avec :
- pour le caisson de répartition InspirAIR® Side 240 : 7 piquages en reprise et 7 piquages en soufflage,
- pour le caisson de répartition InspirAIR® Side 370 : 9 piquages en reprise et 9 piquages en soufflage.
• les caissons de répartition sont isolés phoniquement.
• les caissons peuvent être également associés à des installations avec InspirAIR® Top à condition que les débits soient compatibles et sans installer le caisson sur la machine mais de façon adaptée aux flux d'airs et au réseau de ventilation.

Données dimensionnelles

Références	A (mm)	B (mm)	C (mm)	D (mm)	E (mm)	Poids (kg)
11023327	670	160	300	330	420	12,52

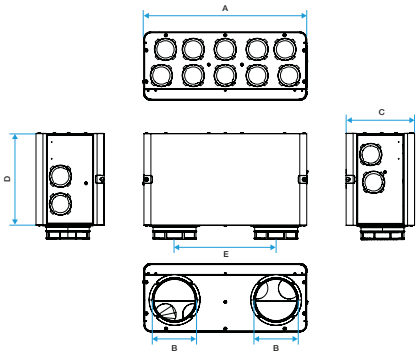

Caisson de répartition InspirAIR® Home SC

Installation

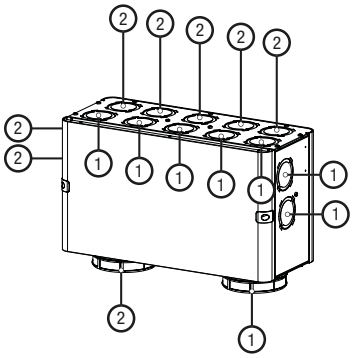

Schéma de répartition des piquages

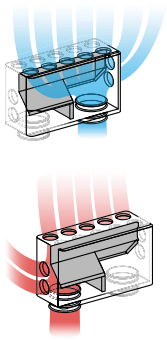

Schéma de répartition des flux

RCS Lyon 956 506 828 - Aldes se réserve le droit d'apporter à ses produits toutes modifications liées à l'évolution de la technique. - Informations non contractuelles.