Entrée d'air hygroréglable

11014250
EHC 6-44 m³/h - 34 dB - Blanc

EHC est une entrée d'air hygroréglable spécialement conçue pour les coffres de volets roulants.

Entrée d'air hygroréglable EHC

PLUS PRODUIT
- spécialement conçue pour les coffres de volets roulants,
- adapte son débit en fonction de l'occupation du logement,
- design ultra compact,
- facilité de mise en oeuvre.

RÉGLEMENTATIONS & CONFORMITÉ(S)
N° Identification QB37 : 05/02-CHY1-2267;05/02-CHY1-2266
N° d'avis technique : 14.5/17-2266;14.5/17-2267

Principes de fonctionnement
EHC permet d'alimenter le logement en air neuf à partir d'une fente dans le coffre de volet roulant.

Description produit
EHC est une entrée d'air hygroréglable pour coffres de volets roulants. EHC assure l'amenée d'air neuf et la répartition des débits entrant dans le logement en fonction du taux d'humidité.

Domaines d'application
Habitat résidentiel collectif, Habitat résidentiel individuel, Neuf, Rénovation

Mise en oeuvre
- entrée d'air EHC doit être montée uniquement dans les pièces principales : chambres, séjour, salon,##NewLine##
- EHT doit être positionnée à l'intérieur du logement, sur le coffre de volet roulant,##NewLine##
- le flux d'air entrant doit être orienté et dirigé vers le plafond,##NewLine##
- s'installe sur une fente simple (270 x 20).

Argumentaire référence
Application :
- Entrée d'air hygroréglable EHC pour coffres de volets roulants avec les débits 6-44 m³/h

Description :
- Fixation sur mortaise fente simple : (250 x 20) mm
- Spécialement conçue pour les coffres de volets roulants Dimensions : 56x340x26
- Couleur : blanc
- Le design ultra compact
- Facilité Mise en œuvre

Caractéristiques principales
- entrée d'air hygroréglable,
- s'installe sur le coffre de volet roulant.

Accessoires

Désignations	Références
Manchon d'étanchéité EHC	11014251
Joint d'étanchéité EHC	11014252

Données générales

Références	Couleur
11014250	Blanc

RCS Lyon 956 506 828 - Aldes se réserve le droit d'apporter à ses produits toutes modifications liées à l'évolution de la technique. - Informations non contractuelles.

Entrée d'air hygroréglable

11014250
EHC 6-44 m³/h - 34 dB - Blanc

Données dimensionnelles

Références	H (mm)	l (mm)	L (mm)	Fente (mm)	Section (cm²)
11014250	26,05	56,14	340	(250 x 20)	04-31

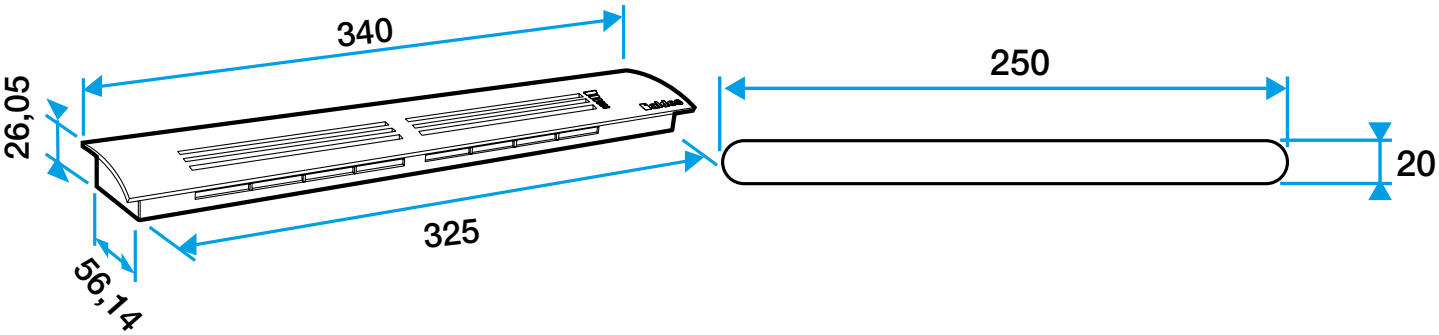

Entraxe : 311 mm

Données aérauliques

Références	Plage de débit d'air (m³/h)
11014250	6-44

Données acoustiques

Références	Dnew (Ctr) (dB)	Dnew (Ctr) avec auvent standard (dB)
11014250	34	34

Installation

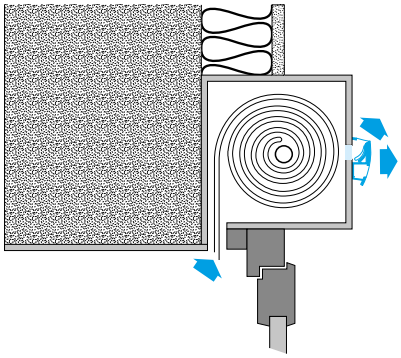

Vue en coupe mise en œuvre entrée d'air EHC

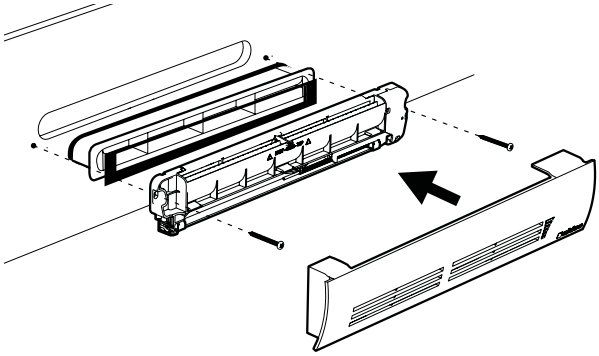

Mise en œuvre entrée d'air EHC

RCS Lyon 956 506 828 - Aldes se réserve le droit d'apporter à ses produits toutes modifications liées à l'évolution de la technique. - Informations non contractuelles.