Caisson de ventilation

11034546
EasyVEC Compact 3000 micro-watt + IP

La gamme de caissons simple-flux la mieux pensée du marché afin de rendre la ventilation performante, sereine et facile.

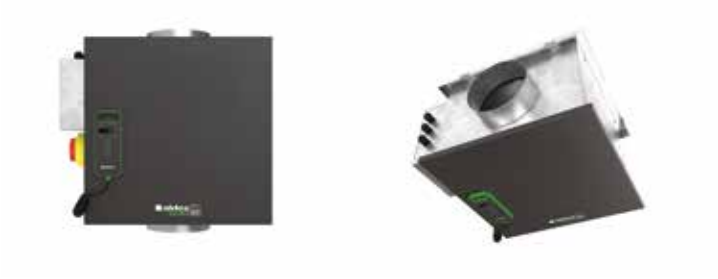

EasyVEC® Compact Micro-watt +

PLUS PRODUIT
- gamme large de 300 à 3 000 m3/h,
- hauteur compact,
- 100% recyclable.

RÉGLEMENTATIONS & CONFORMITÉ(S)
N° d'avis technique : 14.5/16-2185_V2

Principes de fonctionnement
EasyVEC® Compact Micro-watt + permet la ventilation simple flux dans les locaux tertiaires par extraction ou par insufflation d'air afin d'assurer une qualité d'air suffisante et la préservation du bâti.

Description produit
De faible encombrement et avec une configuration en ligne, ce caisson sera idéal pour des applications en faux-plafond.
La régulation brevetée Aldes Micro-watt + crée automatiquement un profil de régulation sur-mesure (Auto-Adaptative Technology™) pour adapter la pression délivrée par le caisson aux besoins réels de l'installation. Cela permet de ventiler au juste besoin et d'atteindre des économies importantes sur le poste de chauffage.
Avec AldesConnect® Pro, il est possible de monitorer l'unité de ventilation à distance pour encore plus de réactivité dans la gestion des pannes et des dysfonctionnements.

Domaines d'application
Neuf, Rénovation, Locaux tertiaires

Mise en oeuvre
• installation :
- emplacement extérieur ou intérieur,
- pour un montage en faux plafond, un lot de 4 sangles réglables entre 100 et 400 mm est disponible pour fixer le caisson au plafond ou sur une poutre,
- en extérieur : de préférence à l'abri du vent afin de limiter les pertes de charge au refoulement en cas de mise en oeuvre en toiture.
• pour de meilleures performances acoustiques et aérauliques il est recommandé :
- d'installer des pièges à son au niveau des piquages du caisson,
- d'utiliser la gamme d'accessoires à joints ALDES VIRTUO-FIX,
- d'utiliser les manchettes souples étanches MS PRO pour découpler les vibrations du réseau.

Argumentaire référence
• Application :
- ventilateur d'extraction ou d'insuflation centralisé simple flux très basse consommation pour système VMC tertiaire,
- neuf et rénovation,
- faux- plafonds / Combles / locaux techniques / toitures terrasse,
- insuflation / extraction,
- intérieur / extérieur / Horizontal / Vertical.
• Description :
- caisson d'extraction compact très basse consommation EasyVEC® Compact Micro-Watt +,
- régulation Micro-Watt+ Aldes Auto- Adaptative Technology™ en pression régulée,
- facile à selectionner : logiciels Selector PoWair et Conceptor Ventilation,
- facile à paramétrer via son interface intuitive,
- facile à entretenir : documentation téléchargeable par QR code, face d'accès unique, compatible avec le service de supervision AldesConnect™ Pro (en option),
- très faible consommation.

RCS Lyon 956 506 828 - Aldes se réserve le droit d'apporter à ses produits toutes modifications liées à l'évolution de la technique. - Informations non contractuelles.

Caisson de ventilation

11034546
EasyVEC Compact 3000 micro-watt + IP

Caractéristiques principales

- régulation Micro-watt + et logiciel breveté Aldes Auto-Adaptative Technology™ pour adapter la pression délivrée par le caisson aux besoins réels de l'installation,
- 3 autres modes de régulation additionnels :
- Micro-watt en pression constante,
- par sonde externe 0-10V (ex: capteur de CO2),
- débit constant.
- motorisation EC très basse consommation (50/60 Hz),
- roue à réaction,
- caisson en tôle galva Z275,
- télécommande EasyVEC® simple et intuitive,
- interrupteur de proximité de série,
- mode de régulation hygro-réglable ou T.Flow pré-paramétrés,
- solution compatible avec tout type de réseaux même avec dérivations,
- système centralisé : économie sur la maintenance,
- renvoi d'alarme disponible par câblage sur la carte électronique,
- nombreuses options et accessoires :
- caisson filtre,
- filtre ISO Grossier 60%, ePM10 50%, ePM1 50-75%, ePM1 85%,
- pressostat,
- refoulement gainable,
- isolation acoustique double-peau 25 mm,
- compatible Modbus RS485,
- AldesConnect® Pro.
- produit en France.

Caractéristiques complémentaires

- compatible avec l'Avis Technique Ventilation modulée Présence-Agito-CO2-Hygro n° 14.5/16-2185_V1,
- ErP 2018,
- éligible aux CEE : BAT-TH-112, BAT-TH-125, BAT-EQ-123.

Accessoires

Désignations	Références
Disjoncteur 4 - 6,3 A	11057054
BCA Mono D400 6 kW + relais	11090798
BCA Ø 400 - 6 kW - 2C	11090771
BCA Ø 400 - 3 kW - 1C	11090770
BCA R Mono Ø 400 - 7.5 kW	11090811
BCA R Tri Ø 400 - 15 kW	11090829
Sonde de gaine +25/+90°C	11090900
BCA R Tri Ø 400 - 7,5 kW	11090828
Kit contrôle débit (20-300 Pa)	11090901
Sonde de gaine -10/+35°C	11090902
Visière pare-pluie femelle + grille Ø 400 mm	11056100
Caisson filtre EasyVEC® Compact 3000	11034528

Services associés

Mise en service

Données générales

Références	Type de moteur
11034546	EC

RCS Lyon 956 506 828 - Aldes se réserve le droit d'apporter à ses produits toutes modifications liées à l'évolution de la technique. - Informations non contractuelles.

Caisson de ventilation

11034546
EasyVEC Compact 3000 micro-watt + IP

Données dimensionnelles

Références	B (mm)	C (°)	C (mm)	E (mm)	F (mm)	H (mm)	P (mm)	R (mm)	Ø (mm)	Poids (kg)
11034546	98	694	694	232	760	462	639	694	400	28

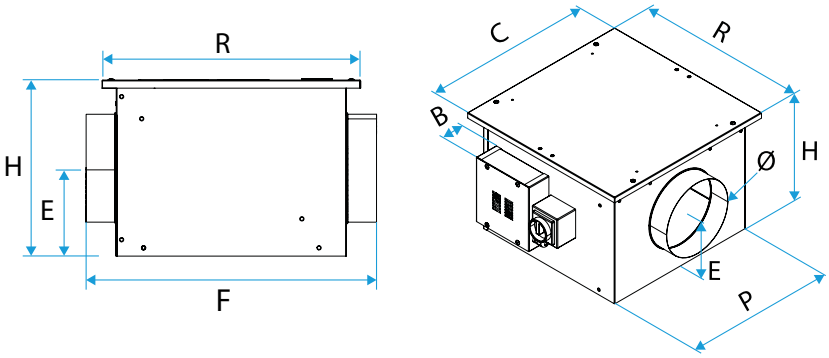

EasyVEC-Compact

Données aérauliques

Références	Débit nominal (m³/h)
11034546	3000

Données électriques

Références	Indice de protection	Intensité maximale (A)	Puissance maximale	Alimentation électrique	Puissance max (W)
11034546	IP24	2.2	430	Monophasée	430

Installation

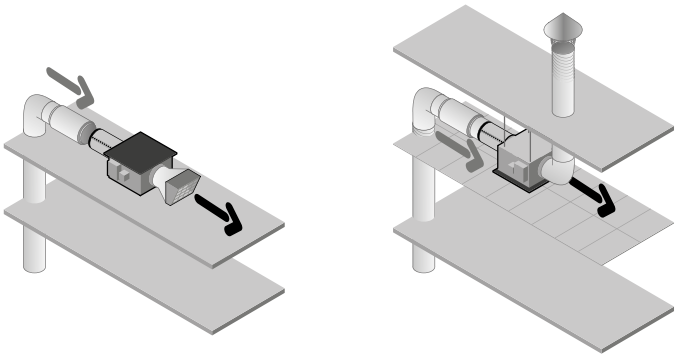

EasyVEC-Compact

RCS Lyon 956 506 828 - Aldes se réserve le droit d'apporter à ses produits toutes modifications liées à l'évolution de la technique. - Informations non contractuelles.