Clapet coupe-feu

11043146
ISONE®2.1 FTE70 RECT PM

Les clapets ISONE® 2.1 sont faciles à choisir : un seul modèle pour toutes les cloisons et tous les degré coupe-feu.

ISONE®2.1 Rectangulaire PM

PLUS PRODUIT

- Un seul modèle de clapet pour toutes les cloisons : facile à choisir
- Poignée ergonomique de réarmement rapide : 2 secondes suffisent
- Axe inox en option pour environnements difficiles
- Boitier de commande déporté en option, 0.7m ou 3m
- Application ALDES SecurONE pour collecte et partage des données du clapet
- Mécanisme unique, du clapet le plus simple au plus équipé : facile à choisir, installer et maintenir
- Kit Easynstall pour installation facile en cloison légère

RÉGLEMENTATIONS & CONFORMITÉ(S)

Numéro PV CE : 1812-CPR-1837

- Le clapet est ouvert en position d'attente.
- Il s'ouvre sur ordre du CMSI ou de la canne thermique et passe ainsi en position de sécurité (fermé).
- Il est réarmable à distance grace à la motorisation.

Description produit

Clapets coupe-feu destinés aux batiments tertiaires (ERP, IGH)
Ils restituent le degré coupe-feu des cloisons traversées par une gaine de ventilation.
Equipé de fusible thermique de déclenchement 70°C par défaut
Commandable par bobine électromagnétique 24/48VCC à émission, 24VCC ou 48VCC à rupture
Moteur de réarmement 24-48 VCC/VDC
Degré coupe-feu jusqu'à 120 minutes sur toutes les cloisons usuelles
ISONE® 2.1 Rectangulaire PM:
- (LxH) : de 200x100 a 800x600 mm,
- mecanisme de commande ISONE® 2.1.
- ISONE® 2.1 Rectangulaire GM :
- (LxH) : L•800, H•600, jusqu'a 1500x500 / 1000².

Domaines d'application

Neuf, Rénovation, Locaux tertiaires

Mise en oeuvre

- Installation sans scellement sur cloison légère, même avec chevetre post-montage,
- Montage encastré sur :
- Mur/ dalle béton et béton cellulaire
- Mur carreaux de plâtre
- Plaques de plâtre type A (1h) et type F (2h)
- Montage déporté sur PROMAT / GEOSTAF grace au kit EASYNSTAL,
- Positionnement sur cloisons légères grace aux pattes d'installation,
- Kit Easynstall pour montage facilité des clapets rectangulaires en cloison légère type A (60 minutes),
- Pièce d'adaptation pour raccordement aux réseaux oblongs,
- EXAP EN 15882-2:2015, règles X.45 et X.46 : cotes de réservation étendues,
- Respecter les rapports de classement au feu lors de la mise en oeuvre.

Caractéristiques principales

- Certifié et conforme NF S 61937-5 et NF537
- Marqué CE selon EN 15650 : 1812-CPR-1837
- Etanchéité classe C selon EN 1751 en standard
- EI 120 S -500 Pa sur mur et dalle béton, béton cellulaire, plaque de platre type F, montage déporté PROMAT/ Geostaff
- EXAP EN 15882-2:2015 : règles X.45 et X.46
- Gamme de 200x100 mm à 1500x500 / 1000² mm

RCS Lyon 956 506 828 - Aldes se réserve le droit d'apporter à ses produits toutes modifications liées à l'évolution de la technique. - Informations non contractuelles.

Clapet coupe-feu

11043146
ISONE®2.1 FTE70 RECT PM

Caractéristiques complémentaires

- Mécanisme 100% évolutif
- Clapet unique adaptable sur toutes les parois
- Installation sur cloison légère avec chevetre post montage
- Poignée de réarmement indiquant la position du clapet
- Large boitier de raccordement électrique
- Axe inox en option pour environnement hostile
- Kit Easynstall pour installation facile en cloison légère
- Boitier de commande déporté en option
- Faible pertes de charges

Accessoires

Désignations	Références
ISONE®2.1 kit Easynstall RECT PM	11043189
VIROLE OBLONGUE ISONE®2.1 360x80/400x200	11043196
VIROLE OBLONGUE ISONE®2.1 350x100/400x200	11043197
VIROLE OBLONGUE ISONE®2.1 425x130/450x200	11043199
VIROLE OBLONGUE ISONE®2.1 325x130/350x200	11043198
VIROLE OBLONGUE ISONE®2.1 410x165/450x200	11043217
VIROLE OBLONGUE ISONE®2.1 545x165/600x200	11043218
VIROLE OBLONGUE ISONE®2.1 515x215/550x250	11043219
VIROLE OBLONGUE ISONE®2.1 675x215/700x250	11043257
VIROLE OBLONGUE ISONE®2.1 645x265/700x300	11043259
Boîtier déporté 0,7 m pour contact FDCU1 et bobine émission ISONE®2.1 PM	11043324
Boîtier déporté 3 m pour contact FDCU1 et bobine émission ISONE®2.1 PM	11043325
Kit cordon pack control ISONE®2.1 PM	11043339
Boîtier déporté 0,7 m pour contact FDCU1+2 et bobine émission ISONE®2.1 PM	11043396
Boîtier déporté 3 m pour contact FDCU1+2 et bobine émission ISONE®2.1 PM	11043397

Données générales

Références	Section de passage d'air libre (dm²)	Matière de l'isolant
11043146	0,9 (Min) - 43 (Max)	-

Données dimensionnelles

Références	E (mm)	F (mm)	G (mm)	ZA (mm)	Lmin x Hmin (mm)	Lmax x Hmax (mm)
11043146	25	169	71	Y/2 -122	200 x 100	800 x 600

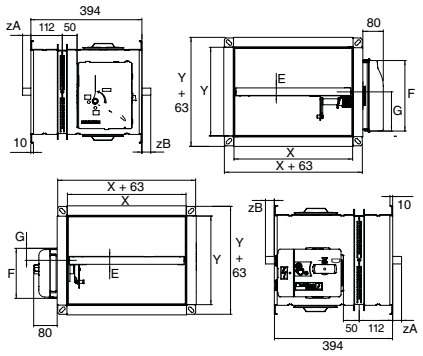

Encombrement ISONE®2.1 Rectangulaire

- ISONE®2.1 GM : •800x600 à 1500x500 / 1000²
- ISONE®2.1 PM : 200x100 à 800x600

Données aérauliques

Références	Perte de charge à 2 m/s (Pa)	Perte de charge à 4 m/s (Pa)	Perte de charge à 6 m/s (Pa)	Perte de charge à 8 m/s (Pa)	Perte de charge à 10 m/s (Pa)	Perte de charge à 12 m/s (Pa)
11043146	0	0	0	0	0	0

RCS Lyon 956 506 828 - Aldes se réserve le droit d'apporter à ses produits toutes modifications liées à l'évolution de la technique. - Informations non contractuelles.

Clapet coupe-feu

11043146
ISONE®2.1 FTE70 RECT PM

RCS Lyon 956 506 828 - Aldes se réserve le droit d'apporter à ses produits toutes modifications liées à l'évolution de la technique. - Informations non contractuelles.