Manchon

11011392
Kit MHF Acoustique + MEA 200 mm

MHF est le manchon acoustique en haut de fenêtre pour une intégration discrète.

Manchon MHF acoustique

MEA 200 mm

PLUS PRODUIT

- discrétion : rien d'apparent en façade,
- très bonnes performances acoustiques : de 46 à 49 dB,
- bonne protection aux éventuelles penétrations de pluie en zones exposées grand vent.

Principes de fonctionnement

MHF est placé dans l'isolant au-dessus de la fenêtre et permet de relier l'auvent ou flasque sur le montant de la fenêtre à l'entrée d'air côté intérieur.

Description produit

Le manchon MHF Acoustique placé dans l'isolant du mur au dessus de la fenêtre, permet d'augmenter l'atténuation acoustique des entrées d'air afin de diminuer l'inconfort des bruits extérieurs à l'intérieur du bâtiment.

Domaines d'application

Habitat résidentiel collectif, Neuf, Rénovation, Locaux tertiaires

Mise en oeuvre

- en isolation intérieure (kit 11011382) : fixé au dessus de la fenêtre et placé dans le doublage, le manchon MHF acoustique permet le montage d'un auvent standard ou d'un flasque côté extérieur et d'une entrée d'air côté intérieur,
- en isolation extérieure (kits 11011391 ou 11011392) : fixé au mur côté extérieur, le MHF réceptionne un auvent standard ou une flasque côté extérieur et un MEA 160 mm ou 200 mm traversant le mur.

Caractéristiques principales

- MHF Acoustique est un manchon permettant d'augmenter les performances acoustiques des entrées d'air,
- MHF est compatible avec les entrées d'air autoréglable, hygroréglable ou fixe côté intérieur,
- côté extérieur, le MHF est compatible avec un auvent standard ou une flasque.

Composition des kits

- manchon + MEA longeur 200 mm

Accessoires

Désignations	Références
Manchon de raccordement MEA 45 mm	11011378
Manchon de raccordement MEA 85 mm	11011401
Manchon de raccordement MEA 160 mm	11011371
Manchon de raccordement MEA 200 mm	11011373
Manchon de raccordement TM - Blanc	11011501
Rallonge TM 20 à 30 mm - Blanc	11011893
Flasque long - Blanc	11011413
Flasque long - Chêne	11011414
Flasque long - Marron	11011415
Flasque long - Noir	11011416
Flasque long - Aluminium	11011417
Flasque long - Chêne clair	11011418
Flasque long - Ivoire	11011419

Données générales

Références	Matériau principal
11011392	Acier galvanisé

RCS Lyon 956 506 828 - Aldes se réserve le droit d'apporter à ses produits toutes modifications liées à l'évolution de la technique. - Informations non contractuelles.

Manchon

11011392
Kit MHF Acoustique + MEA 200 mm

Données dimensionnelles

Références	H (mm)	I (mm)	L (mm)
11011392	205	520	80

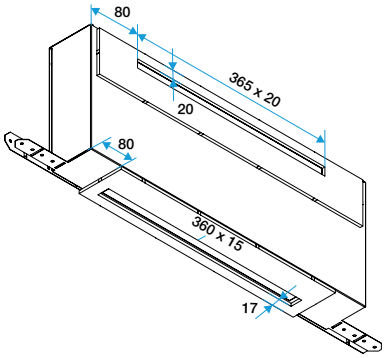

Encombrement manchon MHF acoustique

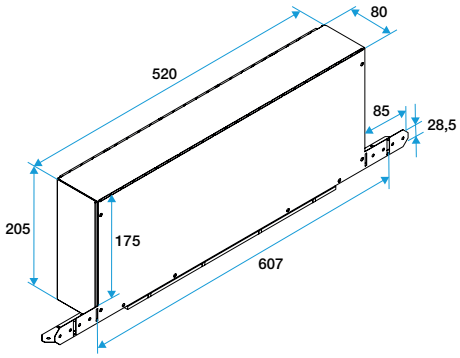

Encombrement manchon MHF acoustique

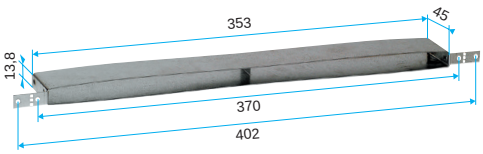

Encombrement MEA 45

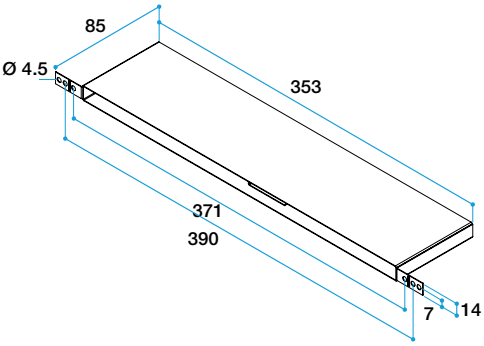

Encombrement MEA 85

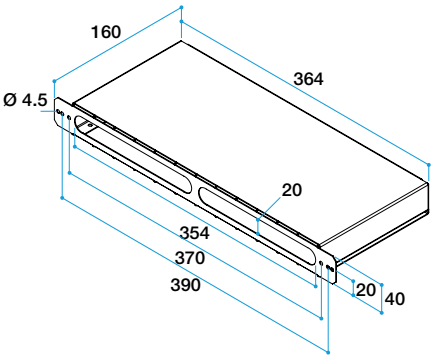

Encombrement MEA 160

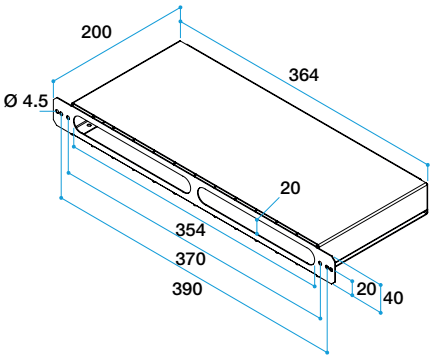

Encombrement MEA 200

Installation

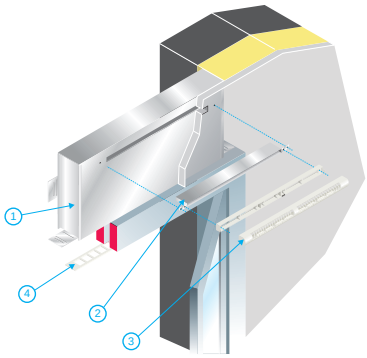

Mise en œuvre manchon MHF acoustique

RCS Lyon 956 506 828 - Aldes se réserve le droit d'apporter à ses produits toutes modifications liées à l'évolution de la technique. - Informations non contractuelles.