Accessoire caisson de désenfumage

11039172
Pièce de transformation rectangulaire circulaire Ø 500 refoulement T1 ProtectONE® R

Description produit
La pièce de transformation rectangulaire circulaire permet de raccorder le caisson ProtectONE® R sur une gaine de désenfumage circulaire (aspiration ou refoulement).

Domaines d'application
Neuf, Rénovation, Locaux tertiaires

Mise en oeuvre
- bride de refoulement requise pour installer la pièce de transformation sur le caisson ProtectONE® R.

Caractéristiques principales
- pièce de transformation souple et incombustible,
- 3 tailles disponibles.

Installation

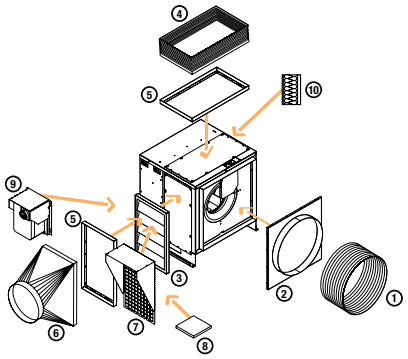

Options et accessoires ProtectONE® R (Modèle 90°)

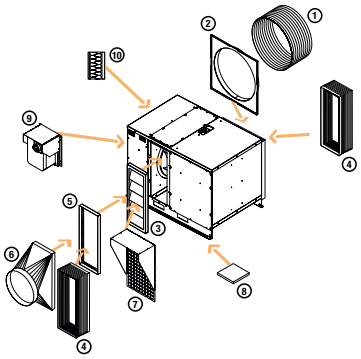

ProtectONE® R EL

RCS Lyon 956 506 828 - Aldes se réserve le droit d'apporter à ses produits toutes modifications liées à l'évolution de la technique. - Informations non contractuelles.