Caisson de désenfumage

# 11039511
# ProtectONE® TA 225 2V DAH

ProtectONE® TA 2V - Dahlander est un caisson de désenfumage F400-120 à destination des locaux tertiaires et industriels.

Caisson de désenfumage ProtectONE® T

## PLUS PRODUIT
- réglage facilité de débit avec le dispositif exclusif ProtectONE® Adapt,
- entièrement démontable de série,
- isolation thermique pour implantation en local technique.

## RÉGLEMENTATIONS & CONFORMITÉ(S)
Numéro PV CE : 1812-CPR-1548

## Principes de fonctionnement
Sur ordre du CMSI le caisson de désenfumage ProtectONE®T va être actionné en mode désenfumage par le coffret de relayage pour permettre l'extraction des fumées. Le coffret va ensuite le passer en mode «défaut» puis en mode «attente».

## Description produit
ProtectONE® TA 2V - Dahlander est un caisson de désenfumage F400-120, conçu pour les locaux tertiaires et industriels. Il est équipé d'une roue à action à entrainement poulie-courroie. Son dispositif de réglage ProtectONE® Adapt permet de régler le débit d'extraction simplement en toutes circonstances.

## Domaines d'application
Neuf, Rénovation, Locaux tertiaires

## Mise en oeuvre
- installation en intérieur ou en extérieur,
- pour mise en œuvre intérieure : prévoir l'option isolation thermo-acoustique (EN 12101-3),
- pour mise en œuvre extérieure : prévoir une visière pare-pluie + grille,
- interrupteur de proximité livré monté câblé avec contacts de position.

## Caractéristiques principales
- conforme au marquage CE 1812-CPR-1548,
- agréé EFECTIS F400-120 selon EN12101-3,
- conformité NF du coffret de relayage (NF S61-937-1, NFS61937-9, NF 537),
- caisson d'extraction à entrainement type poulie-courroie,
- 9 modèles de caisson pour un débit de 1 000 à 40 000 m³/h,
- motorisations 2 vitesses Dahlander de 1,5 kW à 20 kW,
- roue à action équilibrée,
- poulie variable,
- moteur électrique de classe F, IP55,
- caisson démontable de série, en acier galvanisé,
- face d'accès moteur modifiable sur site,
- interrupteur de proximité monté d'usine,
- dispositif de réglage de débit intégré au caisson : ProtectONE® Adapt (système breveté), exclusivité ALDES (en option),


RCS Lyon 956 506 828 - Aldes se réserve le droit d'apporter à ses produits toutes modifications liées à l'évolution de la technique. - Informations non contractuelles.

Caisson de désenfumage

# 11039511
# ProtectONE® TA 225 2V DAH

## Caractéristiques complémentaires

• accessoires :
- platine carré/circulaire pour adaptation à l'aspiration,
- visière pare-pluie anti volatile au refoulement,
- manchette souple rectangulaire et circulaire,
- transformation souple rectangulaire/circulaire au refoulement,
- plots anti vibratiles,
- clapet anti-retour,
- pare-pluie + grille,
- bride refoulement,
- coffret de relayage AXONE 1V, 1V démarrage progressif,
- coffret de relayage AXONE 2V, désenfumage et désenfumage+confort,
• options disponibles :
- solution « Tout en Un » : coffret de relayage + interrupteur + pressostat montés et cablés d'usine,
- choix de la face d'accès moteur,
- refoulement horizontal ou vertical,
- isolation thermo-acoustique agréée 12101-3 pour implantation en local technique,
- poulie variable,
- ProtectONE® Adapt (système breveté) : réglage de débit rapide.

## Accessoires

| Désignations | Références |
|---|---|
| Grille de rejet vertical ProtectONE® T 225 | 11039621 |
| Raccord souple - Ø 400 | 11096938 |
| Sac de 4 plots anti-vibratiles ProtectONE® T | 11039347 |
| MS RECT RFLT.225 PROTECTONE T | 11039561 |
| TRANS REC.CIR ASP D400 225 PROTECTONE T | 11039571 |
| PARE-PLUIE.GRILLE 225 PROTECTONE T | 11039581 |
| BRIDE REFLT 225 PROTECTONE T | 11039591 |
| TRANSFO.SOUPL.REFOUL.225 PROTECTONE T | 11039601 |
| ANTI-RET 225 PROTECTONE T | 11039611 |

## Options

| Désignations | |
|---|---|
| | base |
| 2.2/0.5kW DAH 2/4P | 2.2/0.5 |
| TOUT EN UN 2VDA<13kW | 2VDA<13KW |
| TOUT EN UN 2VDA<23kW | 2VDA<23KW |
| TOUT EN UN 2VDA<9kW | 2VDA<9KW |
| Bride de raccordement | BRIDE2 |
| Isolation thermique | ISOLB |
| Pare pluie ProtectOne | PPTATR |
| Pressostat | PRESSD |
| Deuxième pressostat | PRESSE |
| Poulie variable | PVAR5 |
| Protectone Adapt | VOLET2 |

## Données générales

| Références | Type de moteur | Type de roue |
|---|---|---|
| 11039511 | AC | Action |


RCS Lyon 956 506 828 - Aldes se réserve le droit d'apporter à ses produits toutes modifications liées à l'évolution de la technique. - Informations non contractuelles.

## Caisson de désenfumage

# 11039511
# ProtectONE® TA 225 2V DAH

## Données dimensionnelles

| Références | A (mm) | B (mm) | H (mm) | A.R (mm) | B.R (mm) | C (mm) | D (mm) | E (mm) | F (mm) | G (mm) |
|---|---|---|---|---|---|---|---|---|---|---|
| 11039511 | 1047 | 712 | 290 | 350 | 43 | 757 | 619 | 214 | 153 | 550 |

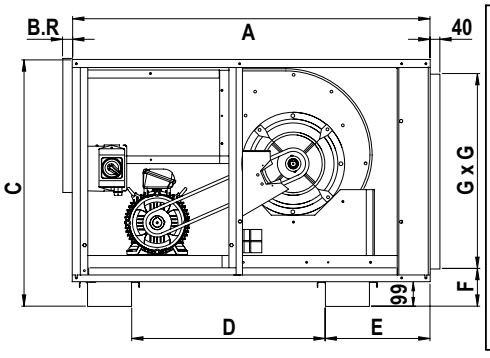


Encombrement (mm) - vue de profil

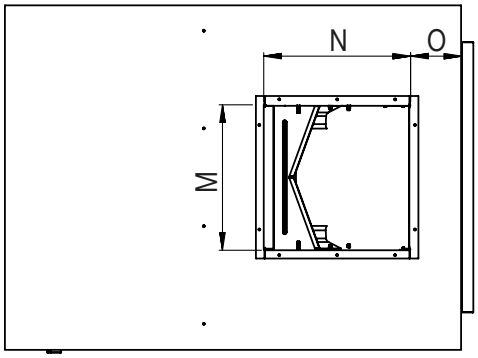


Encombrement (mm) - vue de dessus

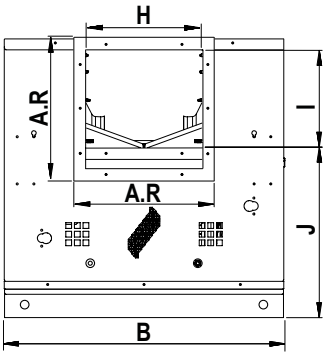


Encombrement (mm) - vue de face

## Données électriques

| Références | Id/In | Intensité max (A) | Intensité nominale (A) | Tension (V) | Nombre de pôles | Puissance (kW) |
|---|---|---|---|---|---|---|
| 11039511 | 6,4/4,5-6/4 | 3,89/1,37-5,09/1,69 | 3,54/1,25-4,63/1,54 | 400 | 2 | 1,5/0,37 - 2,2/0,5 |

## Courbes

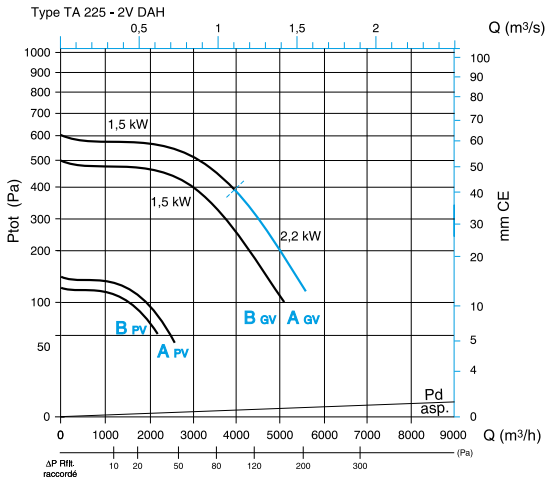


Caractéristiques aérauliques ProtectONE® TA 225 - 2V - DAH

> courbes suivant NF EN ISO 5801 :
- aspiration raccordee, refoulement libre,
- Ptot : Pression totale,
- Pd asp. : pression dynamique en gaine à l'aspiration,
- ΔP rflt raccordé : gain de pression avec refoulement raccordé au lieu de refoulement libre.

> voir ProtectONE TA 225 pour les explications des courbes.


RCS Lyon 956 506 828 - Aldes se réserve le droit d'apporter à ses produits toutes modifications liées à l'évolution de la technique. - Informations non contractuelles.