Raccord

11093534
RCC GALVA - D630/500

La RCC permet de raccorder deux conduits galvanisés de diamètres différents entre eux.

Réduction Conique Concentrique

Description produit

La réduction conique concentrique permet de raccorder deux conduits galvanisés de diamètres différents entre eux.

Domaines d'application

Habitat résidentiel collectif, Neuf, Rénovation, Locaux tertiaires

Mise en oeuvre

- facilité de montage des accessoires par emboîtage : les conduits sont femelles, les accessoires sont mâles,
- étanchéité à réaliser par l'ajout de mastic et/ou de bandes à trous,
- fixation avec le conduit à réaliser par vis autoforeuses (4 à 6 selon le diamètre).

Argumentaire référence

Application :

- Raccordement d'un conduit 630 mm à un conduit 500 mm en réseau circulaire tertiaire ou collectif

Description :

- Réduction concentrique en acier galvanisé diamètre 630/500 mm

Caractéristiques principales

- gamme disponible du diamètre 80 au diamètre 900,
- acier galvanisé conforme à la norme EN 10346 garantissant la régularité du revêtement,
- classement au feu M0.

Données dimensionnelles

Références	Ø A (mm)	Ø B (mm)
11093534	630	500

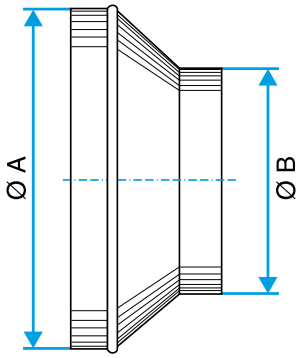

Schéma d'encombrement Réduction Conique Concentrique

Données réglementaires

Références	Classement au feu
11093534	M0

RCS Lyon 956 506 828 - Aldes se réserve le droit d'apporter à ses produits toutes modifications liées à l'évolution de la technique. - Informations non contractuelles.

Raccord

11093534
RCC GALVA - D630/500

RCS Lyon 956 506 828 - Aldes se réserve le droit d'apporter à ses produits toutes modifications liées à l'évolution de la technique. - Informations non contractuelles.