Equilibrage de débit

11094449
RG GALVA - D500

Le registre RG permet d'équilibrer un réseau circulaire.

Registre RG

PLUS PRODUIT
• motorisable à partir du diamètre 355 mm.

Principes de fonctionnement
L'ouverture et la fermeture du registre du RG se réalisent grâce à la rotation de la poignée située sur un cavalier.

Description produit
Le registre RG équilibre les débits d'un réseau circulaire. Il est muni d'un cavalier haut permettant une isolation rapportée sans recouvrir la poignée.

Domaines d'application
Neuf, Rénovation, Locaux tertiaires

Mise en oeuvre
• en conduit circulaire.

Argumentaire référence
Application :
• Permet un équilibrage des débits d'airs sur les différentes branches d'un réseau aéraulique tertiaire ou collectif

Description :
• Registre en acier galvanisé diamètre 500 mm
• Réglage manuel
• Poignée plastique verrouillable par vis, axes en lexan classés M1

Caractéristiques principales
• acier galvanisé,
• poignée métallique,
• motorisable à partir du diamètre 355 mm grâce au kit platine de motorisation à se procurer séparément.

Accessoires

Désignations	Références
KIT PLATINE DE MOTORISATION POUR DIAMETRES 355 à 500mm	11055122
MOTEUR CM 24-L TOUT OU RIEN	11055040
MOTEUR TF 230 TOUT OU RIEN	11055049
MOTEUR TF 24 TOUT OU RIEN	11055050
MOTEUR CM 230-L TOUT OU RIEN	11055038

Données générales

Références	Matière de l'isolant
11094449	-

RCS Lyon 956 506 828 - Aldes se réserve le droit d'apporter à ses produits toutes modifications liées à l'évolution de la technique. - Informations non contractuelles.

Equilibrage de débit

11094449
RG GALVA - D500

Données dimensionnelles

Références	H (mm)	L (mm)	Ø (mm)	Poids (kg)
11094449	80	216	500	3,77

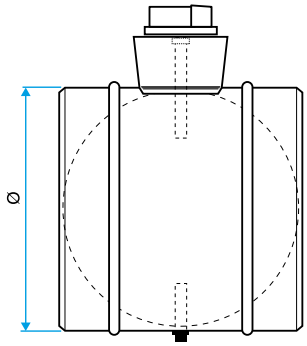

Dimensions RG

Données réglementaires

Références	Classe d'étanchéité à l'air	Classe d'étanchéité à l'air amont / aval
11094449	Sans	Sans

RCS Lyon 956 506 828 - Aldes se réserve le droit d'apporter à ses produits toutes modifications liées à l'évolution de la technique. - Informations non contractuelles.