Raccord

11063018
RMO GALVA - 895x415

Le raccord mâle oblong permet de raccorder deux conduits oblongs entre eux.

Raccord Mâle Oblong

PLUS PRODUIT
- faible encombrement pour les gros débits,
- bonne étanchéité et pertes de charges maîtrisées,
- montage et entretien aisés (pas d'angle mort).

Description produit
Le raccord mâle oblong permet de raccorder deux conduits oblongs entre eux.

Domaines d'application
Habitat résidentiel collectif, Neuf, Rénovation, Locaux tertiaires

Mise en oeuvre
- facilité de montage des accessoires par emboîtage : les conduits sont femelles, les accessoires sont mâles,
- étanchéité à réaliser par l'ajout de mastic et/ou de bandes à trous,
- fixation avec le conduit à réaliser par vis autoforeuses (4 à 6 selon le diamètre).

Argumentaire référence
Application :
- Accessoires oblong destiné à l'installation de ventilation dans de faible encombrements (faux plafond, trainasses horizontales véhiculant de gros débits...)
- Raccordement entre deux conduits oblongs de même dimension

Description :
- Raccord mâle oblong en acier galvanisé.
- Longueur de 895 mm et hauteur de 415 mm.

Caractéristiques principales
- gamme dimensionnelle standardisée (20 sections oblongues),
- acier galvanisé conforme à la norme EN 10346 garantissant la régularité du revêtement,
- classement au feu M0.

Données générales

Références	Matière de l'isolant
11063018	-

RCS Lyon 956 506 828 - Aldes se réserve le droit d'apporter à ses produits toutes modifications liées à l'évolution de la technique. - Informations non contractuelles.

Raccord

11063018
RMO GALVA - 895x415

Données dimensionnelles

Références	H (mm)	L (mm)
11063018	415	895

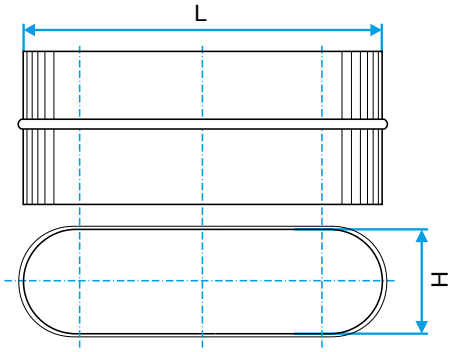

Schéma d'encombrement Raccord Mâle Oblong

Données réglementaires

Références	Classement au feu
11063018	M0

RCS Lyon 956 506 828 - Aldes se réserve le droit d'apporter à ses produits toutes modifications liées à l'évolution de la technique. - Informations non contractuelles.