Accessoire caisson de désenfumage

11039184
Volet anti-retour T1 ProtectONE® R

Description produit
Le volet anti-retour permet une économie d'énergie en empêchant l'air froid extérieur de circuler dans les gaines de désenfumage.

Domaines d'application
Neuf, Rénovation, Locaux tertiaires

Mise en oeuvre
- installation du volet anti-retour directement sur le caisson ProtectONE® R côté refoulement.

Caractéristiques principales
- circulation d'air à sens unique : refoulement.

Installation

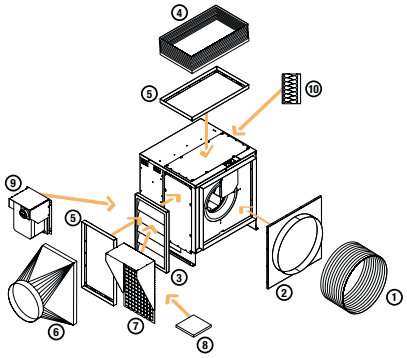

Options et accessoires ProtectONE® R (Modèle 90°)

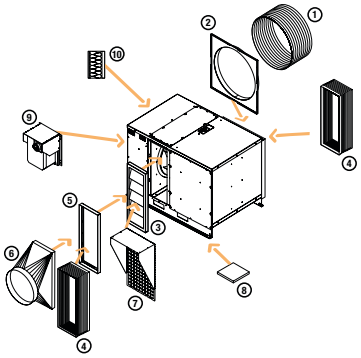

ProtectONE® R EL

RCS Lyon 956 506 828 - Aldes se réserve le droit d'apporter à ses produits toutes modifications liées à l'évolution de la technique. - Informations non contractuelles.